Černé sklo | 131.0425.736

FAMILY : **Trouby a mikrovlnné trouby** | SERIE : **Frames by Franke** | MODEL : **FMW 45 FS C TFT BK XS** | FINISH : **Černé sklo** | PRODUCT LINE : **Frames by Franke** | INSTALLATION TYPE : **Vestavné**

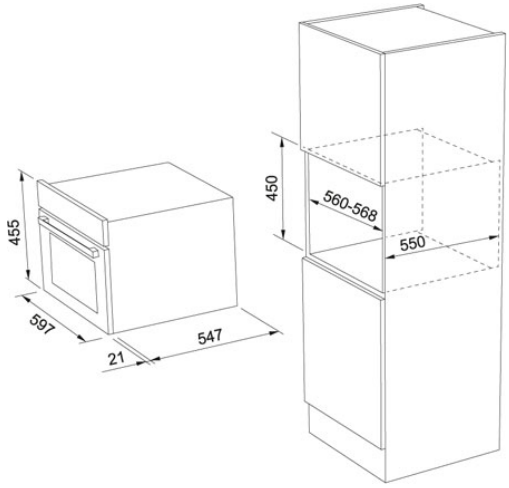

TECHNICKÉ ÚDAJE

Typ	Vestavná
Počet funkcí	18 + čištění
Osvětlení	2 vnitřní halogenová světla 25W
Ovládání	Elektronické, Senzorové s TFT displejem
Výbava	1 mělký plech, 1 hluboký plech, 1 chromovaný rošt, 1 skleněná forma na pečení
Speciální programy	Funkce paměti
Skla	3
Kapacita	51 litrů
Energetická třída	A
Typ	S mikrovlnami a grilem
Výkon	2800

CHARAKTERISTIKA

- DCT NEW Complete Menu
- DCT NEW Pizza
- DCT NEW Grill
- Top & Bottom Heat
- DCT NEW Rapid Heating
- DCT NEW Plate Warming
- DCT NEW Defrosting