T8DEE68SC Předem plněná bubnová sušička

Představujeme strážce vlněných svetrů a funkčního oblečení

Pro všechny, kdo tráví volný čas aktivně a sportovní oblečení má v jejich skříních nezanedbatelné místo. Abyste mohli dosáhnout těch nejlepších výkonů, musíte být v perfektní formě nejen vy, ale také vaše funkční oděvy. Svěřte je své sušičce bez obav. Naši

Pečujte o své oblečení, svěřte ho sušičce

Funkční oblečení. Hedvábí. Vlna. Garantujeme vám, že s programy na míru můžete dát do sušičky bez obav cokoliv. Pouze systém AbsoluteCare® nabízí programy přizpůsobené všem druhům materiálů. Dosáhnete vždy skvělých výsledků a své oblečení

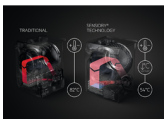

Bezpečné sušení při nízkých teplotách

Sušičky AEG s technologií SensiDry® suší při nízkých teplotách a využívají precizní senzory na monitorování cyklu sušení. Oděvy tak nebudou nikdy vystavené zbytečnému teplu a déle si zachovají strukturu, kterou měly jako úplně nové. Nízká teplota navíc pomáhá

Další benefity

- Každý den šetří váš čas a energii
- Jeden filtr stačí
- Kratší sušicí programy. Lepší péče

Specifikace

- Maximální náplň: 8.0 kg
- Technologie tepelného čerpadla dosahuje nebývalé energetické účinnosti - až o 40% úspory energie navíc
- Panel s textem v Czech
- Senzor sušičky: senzor snímá, kdy jsou šaty usušené na stanovené úrovni
- Senzorem upravovaný čas sušení. Na základě vyhodnocení vlhkosti může být prodloužen.
- Programy pro bavlnu: suché do skříně plus , extra suché , připraveno k žehlení
- Programy pro syntetiku: suché do skříně , extra suché , připraveno k žehlení
- Spotřeba energie (program sušení bavlny k uložení): jen 1.31 (1.47) kWh po sušení s odstředěním s 1400 (1000) ot./min.
- Zpětný chod bubnu uvolní šaty a zabraňuje zamotání a pomačkání
- Typ displeje: Středně velký LCD
- Možnost nastavení odloženého startu
- Indikátory fáze sušení pro: funkce proti pomačkání - konec, zchlazování, suché do skříně, sušení, extra suché, žehlení
- Další indikátory: kondenzace, zanesený filtr, nádrž
- Kapacita a uložení kondenzační nádrže: 5.28 l, v panelu vlevo

Technické specifikace

- Vlastnosti : Performance
- Kapacita sušičky (kg) : 8.0
- Barva : Bílá
- Způsob sušení : s tepelným čerpadlem
- Vnitřní osvětlení : LED
- Funkce proti pomačkání prádla : Standard 90 min
- Funkce : programy sušení
- Indikátory fáze sušení : funkce proti pomačkání - konec, zchlazování, suché do skříně, sušení, extra suché, žehlení
- Další indikátory : kondenzace, zanesený filtr, nádrž
- Designová řada : P one
- Funkce : proti pomačkání, zpožděný start, sušení, stupeň usušení, zap./vyp., Refresh, start/pauza, čas sušení
- Energie : Energy supply
- Značka : AEG
- Model : T8DEE68SC
- Příkon (W) : 700
- Energetická třída : A+++
- Hlučnost při sušení dB(A) : 0
- Čas sušení v cyklu "bavlna, suché do skříně" (min) : 173
- Spotřeba en. v cyklu "bavlna k žehlení" (kWh) : 1.12
- Kapacita náplně pro cyklus "bavlna k žehlení" (kg) : 8
- Čas cyklu "bavlna, žehlení" (min.) : 137
- Spotř. en. pro cyklus "syntetika, suché do skříně" : 0.47
- Kapac. náplně cyklu "synt. suché do skříně" (kg) : 3.5
- Čas cyklu "syntetika, suché do skříně" (min.) : 65
- Odhadovaná roční spotřeba (kWh) : 0
- Rozměry a instalace : Rozměry
- Výška (mm) : 850
- Šířka (mm) : 596
- Hloubka (mm) : 638
- Hloubka (mm) s přesahy (vč. dvířek, desky ap.) : 663
- Čistá hmotnost (kg) : 49.26
- Šířka balení (mm) : 640
- Výška balení (mm) : 900
- Hloubka balení (mm) : 710
- Ostatní : Other technical data

Popis výrobku

AEG AbsoluteCare® T8DEE68SC. Pečujte o své oblečení, svěřte ho sušičce: Funkční oblečení. Hedvábí. Vlna. Garantujeme, že s programy na míru můžete dát bez obav do sušičky cokoliv. Pouze systém Absolute Care® nabízí programy přizpůsobené všem druhům materiálů. Dosáhnete skvělých výsledků, pečujete o oblečení a chráníte ho před poškozením. En. třída: A+++, kapacita sušení: 8 kg, hlučnost při sušení: 65 dB, střední LED displej se stříbrným panelem a českými popisky, způsob sušení: tepelné čerpadlo, vnitřní osvětlení bubnu, certifikát Woolmark Blue garantuje, že bezpečně usuší ty nejchoulostivější materiály; speciální programy: hedvábí, vlna, outdoorové oblečení – program obnovuje odolnost vůči vodě (funkční membránu), mix, snadné žehlení,

T8DEE68SC Předem plněná bubnová sušička
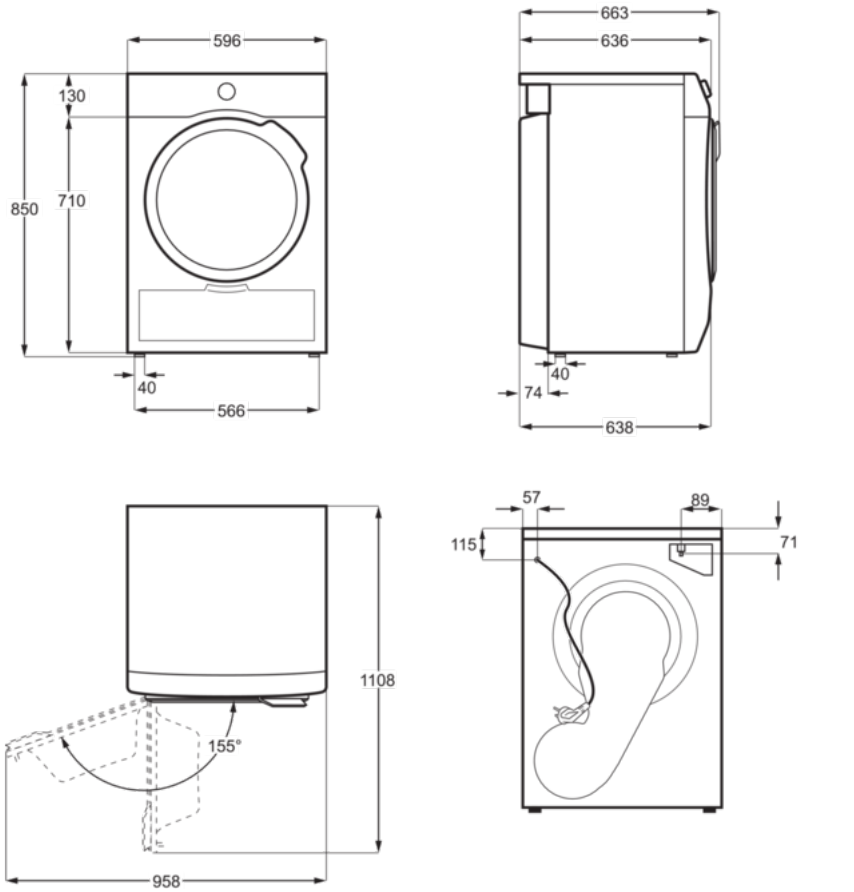
PSGBDY180DE0000U