BEB351110M Vestavná trouba

Přidejte páru pro nadýchanější výsledek

Trouba SteamBake je vybavena tlačítkem pro přidání páry, kterým zahájíte proces pečení s přidáním páry. Příprava v páře uchová těsto na povrchu vlhké, čímž se vytvoří zlatavá a křupavá kůrka, zatímco jeho střed zůstane měkký a vláčný.

Rovnoměrné propečení v každém soustu

Horký vzduch se díky XL ventilátoru rychleji rozprostře v prostoru trouby. Díky tomu ušetříte nejen čas, ale i peníze za energie.

Perfektní propečení bez ohledu na množství

Kruhové topné těleso přispívá k rovnoměrnému propečení pokrmů ve všech rozích této trouby, a to dokonce i tehdy, když je naplněna třemi plechy. Mějte jistotu, že každá porce bude stejně propečená a chutná.

Další benefity

- Speciální vrstva odolá otiskům prstů a brání vzniku nevzhledných skvrn
- Kontrolujte průběh přípravy jídla prostřednictvím displeje na časovači. Díky jeho praktickému umístění získáte perfektní přehled snadno a rychle.
- Umístěte plechy do roštů trouby rychle a plynule

Specifikace

- Vestavná trouba
- Topné kruhové těleso, podporující multifunkci trouby
- Funkce trouby: Spodní ohřev, Ventilátor + světlo, Gril, Gril + horní ohřev, Gril + horní ohřev + ventilátor, světlo, Kruhové těleso + spodní ohřev + ventilátor, Kruhové těleso + ventilátor, Kruhové těleso + ventilátor + SteamBake, Horní + spodní ohřev
- Barva: nerez s povrchovou úpravou proti otiskům prstů
- Možnost pečení na 3 úrovních najednou
- Zasunovací ovladače
- Možnost elektronického nastavení trouby:
- Halogenové osvětlení
- Přehledný nákres označení pečících úrovní uvnitř trouby
- Čištění: hladký smalt pro snadné čištění
- Snadno omyvatelné dveře
- Odejmutelné topné těleso pro snadné čistění
- Chladící ventilátor
- 1 smaltovaný koláčový plech na pečení, 1 hluboký odkapávací pekáč šedý smalt
- 1 bežný rošt chromovaný
- Rozměry spotřebiče VxŠxH (mm): 594 x 595 x 567
- Vestavné rozměry (mm): 590 x 560 x 550

Technické specifikace

- Vlastnosti : Performance
- Vnitřní objem (l) : 74
- Barva : Nerez ocel a úprava proti otiskům
- Elektronické funkce : akustický signál, trvání, konec, minutka, čas
- Funkce trouby : Spodní ohřev, Ventilátor + světlo, Gril, Gril + horní ohřev, Gril + horní ohřev + ventilátor, světlo, Kruhové těleso + spodní ohřev + ventilátor, Kruhové těleso + ventilátor, Kruhové těleso + ventilátor + SteamBake, Horní + spodní ohřev
- Výbava trouby - rošty : 1 bežný rošt chromovaný
- Max. příkon (W) : 3500
- Výbava trouby - plechy : 1 smaltovaný koláčový plech na pečení, 1 hluboký odkapávací pekáč šedý smalt
- Vybavení trouby : No
- Výsuvy ve výbavě : Chromované, Kolejnice pro rošt Easy Entry
- Rozměry a instalace : Rozměry
- Výška (mm) : 594
- Šířka (mm) : 595
- Hloubka (mm) : 567
- Vestavná výška (mm) : 590
- Šířka otvoru pro vestavbu (mm) : 560
- Hloubka otvoru pro vestavbu (mm) : 550
- Čistá hmotnost (kg) : 36
- Energie : Energy supply
- Značka : AEG
- Model : BEB351110M
- Obecná velikost : Velká
- Hlučnost (dB) : 47
- Spotřeba v pohotovostním režimu (W) : 0.99
- Plocha největšího plechu (cm²) : 1444
- Ostatní : Other technical data
- Barva : Nerez s úpravou proti otiskům prstů
- EAN kód produktu : 7332543503124
- Kód produktu (PNC) : 944 187 804

Popis výrobku
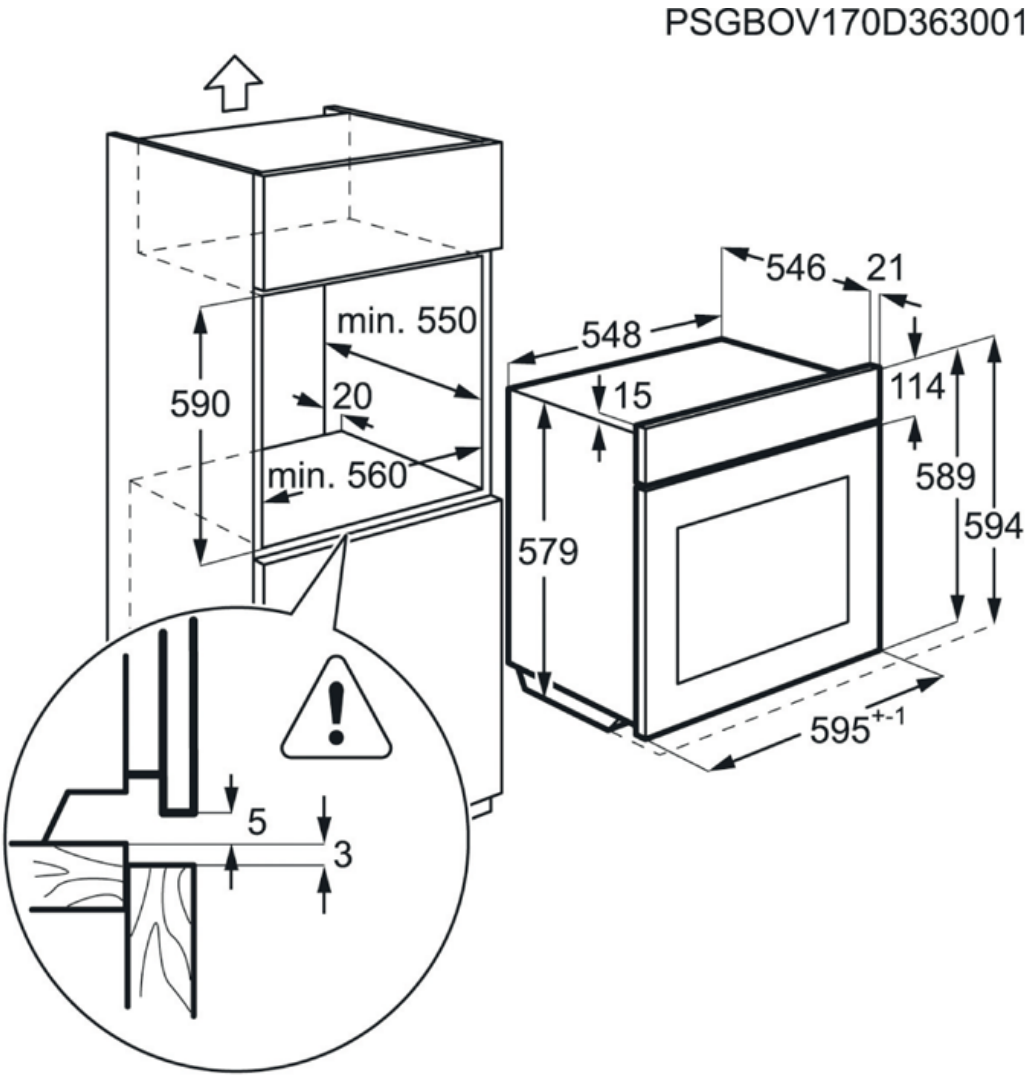
BEB351110M Vestavná trouba