• Rozměry pro instalaci trub Beko

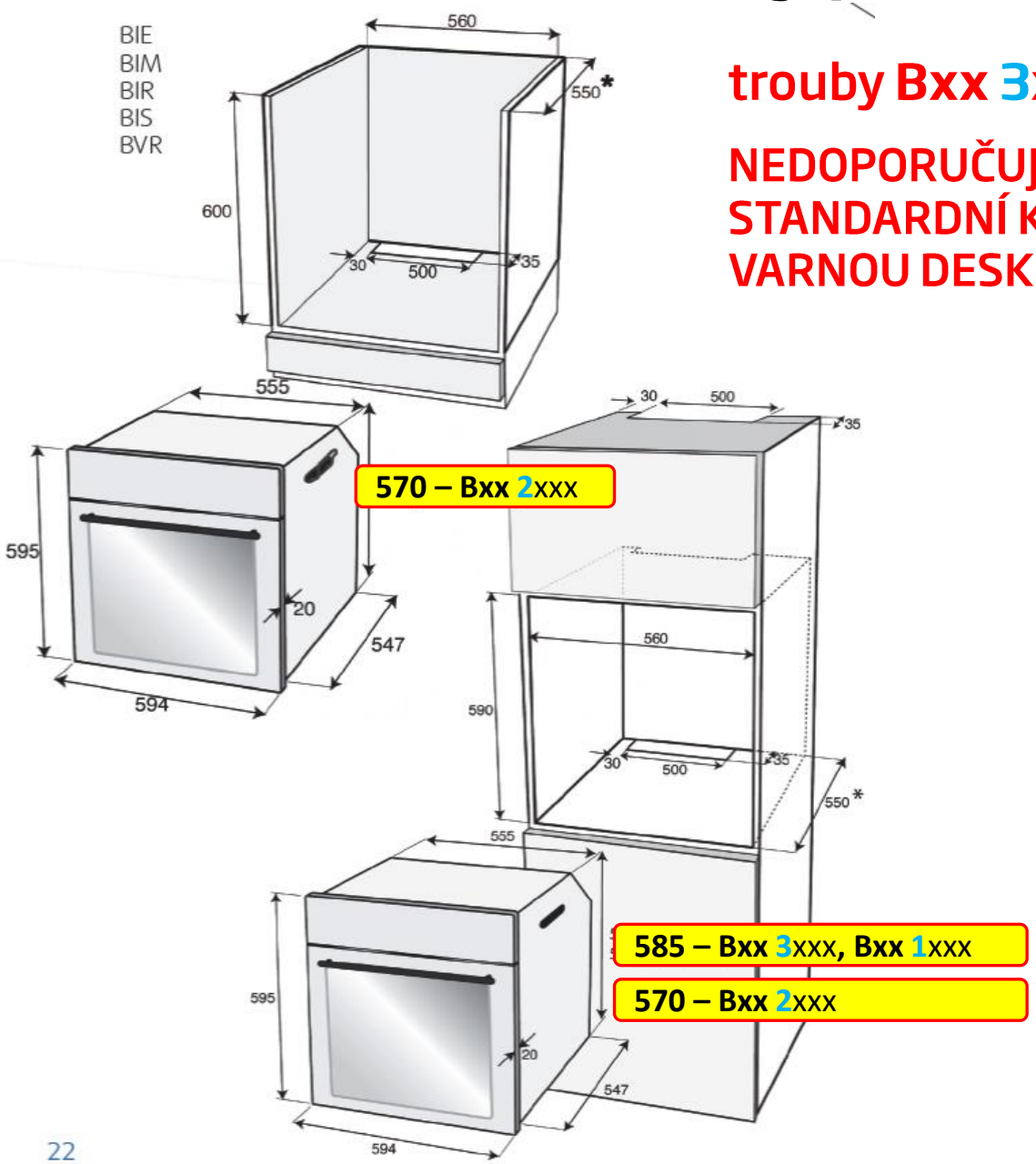

trouby Bxx 3xxxx a BIR 1xxxx

NEDOPORUČUJEME INSTALOVAT DO STANDARDNÍ KUCHYŇSKÉ LINKY POD VARNOU DESKU

Rozměry pro instalaci trub Beko

BIM 3xxxx a BIR 1xxxx
OIM 3xxxx

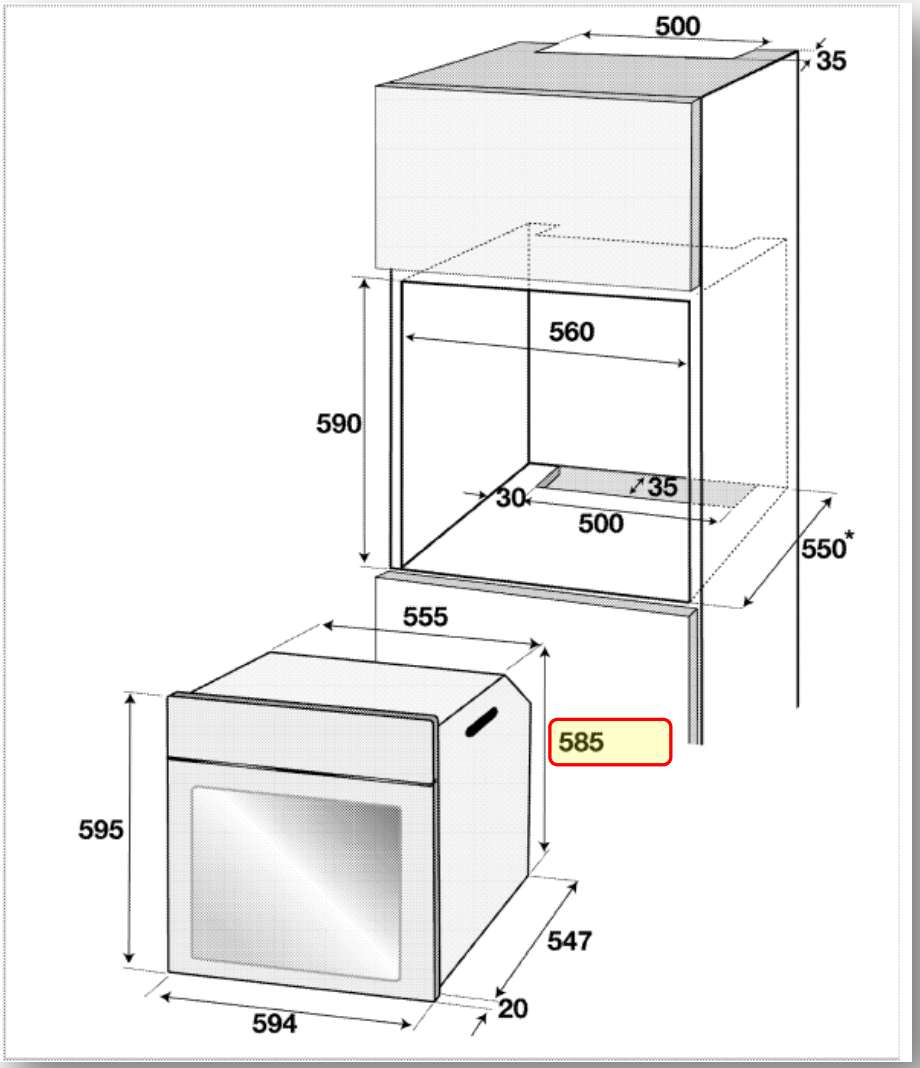
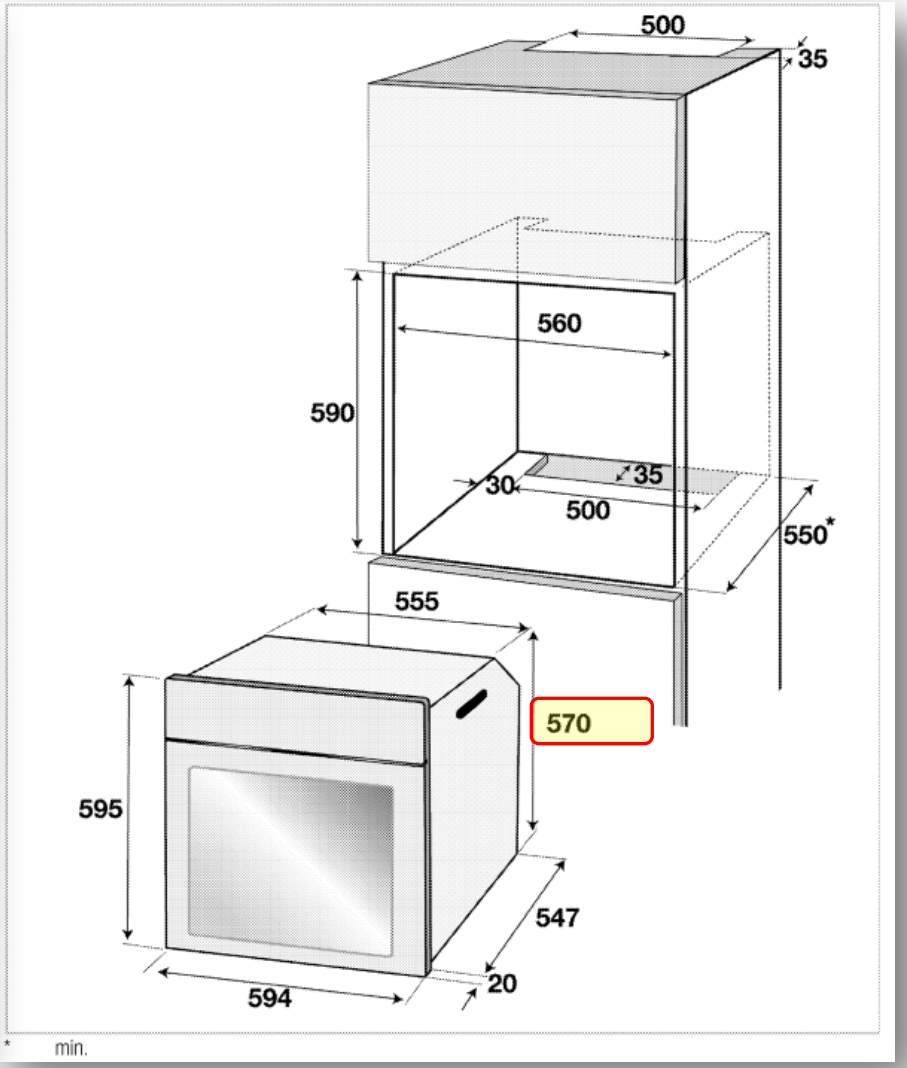
BIM 2xxxx
OIM 2xxxx OIE 2xxxx