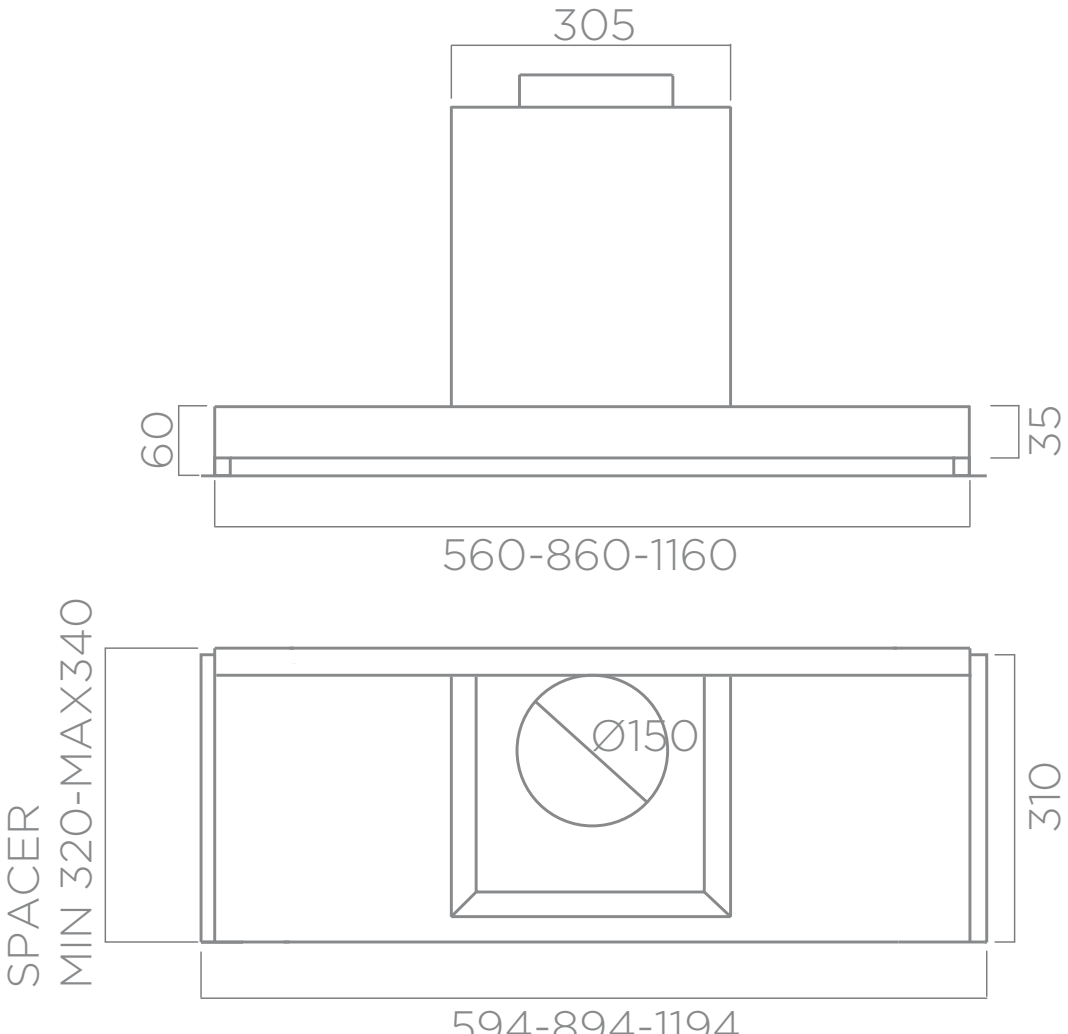
305
60
35
560-860-1160
270
367
339
MIN 16-MAX 46
SPACER
MIN 320-MAX340
Ø150
310
594-894-1194