Crystal Nerez/Zrcadlové sklo | 116.0374.302

FAMILY : **Trouby a mikrovlnné trouby** | SERIE : **Crystal** | MODEL : **CR 982 M XS M DCT TFT** | FINISH : **Nerez/Zrcadlové sklo** | PRODUCT LINE : **Crystal** | INSTALLATION TYPE : **Vestavné**

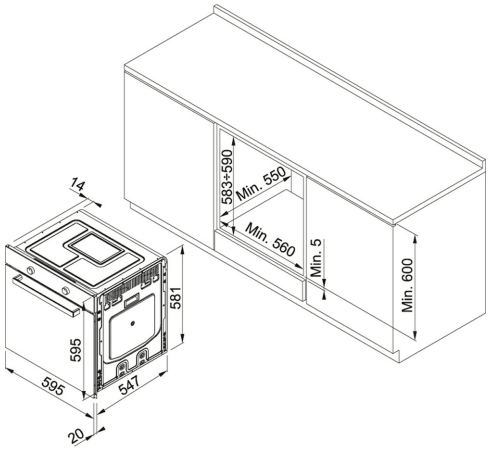

TECHNICKÉ ÚDAJE

Počet funkcí	17
Dvířka	Studená, tlumené otevírání i dovírání dvířek
Skla	3
Speciální programy	Recepty, Kompletní Menu, Wellness, Eco Cooking
Ovládání	Elektronické, TFT displej + 2 ovládací knoflíky
Kapacita	74 litrů
Výsuvy	1 pár, teleskopické
Osvětlení	2 vnitřní halogenová světla 40 W
Výbava	1 mělký plech, 1 hluboký plech, 2 rošty, 1 termosonda
Energetická třída	A++
Druhy ohřevu	DCT (Technologie dynamického pečení)

CHARAKTERISTIKA

- DCT NEW Gentle Heat
- DCT NEW Fan
- DCT NEW Pizza
- DCT NEW Easy Baking
- DCT NEW Complete Menu
- DCT NEW Multicooking
- DCT NEW Rapid Heating
- DCT NEW BBQ
- DCT NEW Grill
- DCT NEW Fan Grill
- Top & Bottom Heat
- DCT NEW Fan Assisted
- DCT NEW Energy Saving
- DCT NEW Defrosting
- DCT NEW Dough Resting
- DCT NEW Low Temperature
- DCT NEW Plate Warming