EAL6140WOU Combi Side

Elegantní tvar s elegantní povrchovou úpravou

Díky nerezavějícímu vzhledu dvířek a zapuštěným prvkům, včetně plně integrovaného dávkovače ledu a vody, má tato chladnička s mrazničkou skutečně elegantní vzhled.

Nabídněte hostům osvěžení – chlazené nápoje s ledem

S tímto dávkovačem ledu a chlazené, filtrované vody můžete vaše hosty vždy osvěžit. Dokáže vyrobit až 120 kostek ledu za 24 hodin.

Nezávislá kontrola chladničky a mrazničky pouhým dotykem

Pro kontrolu chladničky a mrazničky pouhým dotykem prstů je tento model vybaven plně elektronickým ovládáním a chlazením TwinTech®. Výsledkem je neustálá optimální čerstvost.

Další benefity

• Dvě extra vysoké a extra hluboké zásuvky pro třídění čerstvých potravin

• Energeticky úsporné LED osvětlení s dlouhou životností v obou oddílech

Specifikace

• Čistá kapacita mrazáku : 179 (l)
•Čistá kapacita chladničky : 370 (l)
•Hlučnost: 44 dB
•Automatické rozmrazování mrazící přihrádky - TwinTech NoFrost
•Automatické odmrazování
•Funkce rychlého chlazení zajišťuje rychlé dosažení požadované teploty
•Funkce rychlého zmrazení
•Zvukový a vizuální alarm vysoké teploty
•Osvětlení mrazáku: LED
•Osvětlení chladničky: Interní LED
•Poličky chladničky: 3 plná šířka , Skleněné s rámem
•Poličky mrazáku: 3, Široké, Skleněné
•Zásuvky mrazáku: 2 - plná šířka , průhledný plast
•Šuplíky chladničky: 2 plná šířka , extra vysoké, průhledný plast
•Umístění dveřních zámků: Vlevo i vpravo
•Rozměry spotřebiče VxŠxH (mm): 1780 x 912 x 738

Technické specifikace

• Instalace : Vedle sebe
•Rozměry (mm) : 1780x912x738
•Energetická třída : A+
•Odhadovaná roční spotřeba (KWh) : 451
•Ovládání : Elektronické dotykové
•Čistý objem chladničky/mrazničky (l) : 370/179
•Hrubý objem chladničky/mrazničky (l) : 380/228
•Barva : Šedá s nerezovým vzhledem a ochranou proti otiskům
•Osvětlení chladničky : Interní LED
•Zavěšení dvířek : Vlevo i vpravo
•Technologie zchlazování : NoFrost
•Odmrazování mrazničky : Automatické
•Odmrazování chladničky : Automatické
•Počet termostatů : 1
•Akumulační doba (h) : 4
•Zmrazovací kapacita (kg/24h) : 13
•Hlučnost (dB(A)) : 44
•Typ držadla : Vertical
•Délka kabelu (m) : 1.9
•Požad. jištění (A) : 13
•Napájecí napětí (V) : 220-240
•Příkon (W) : 280
•EAN kód produktu : 7332543173754
•Produktové číslo pro partnery : All Open

Popis výrobku

Volně stojící chladnička Side by Side. Elektronické dotykové ovládání.
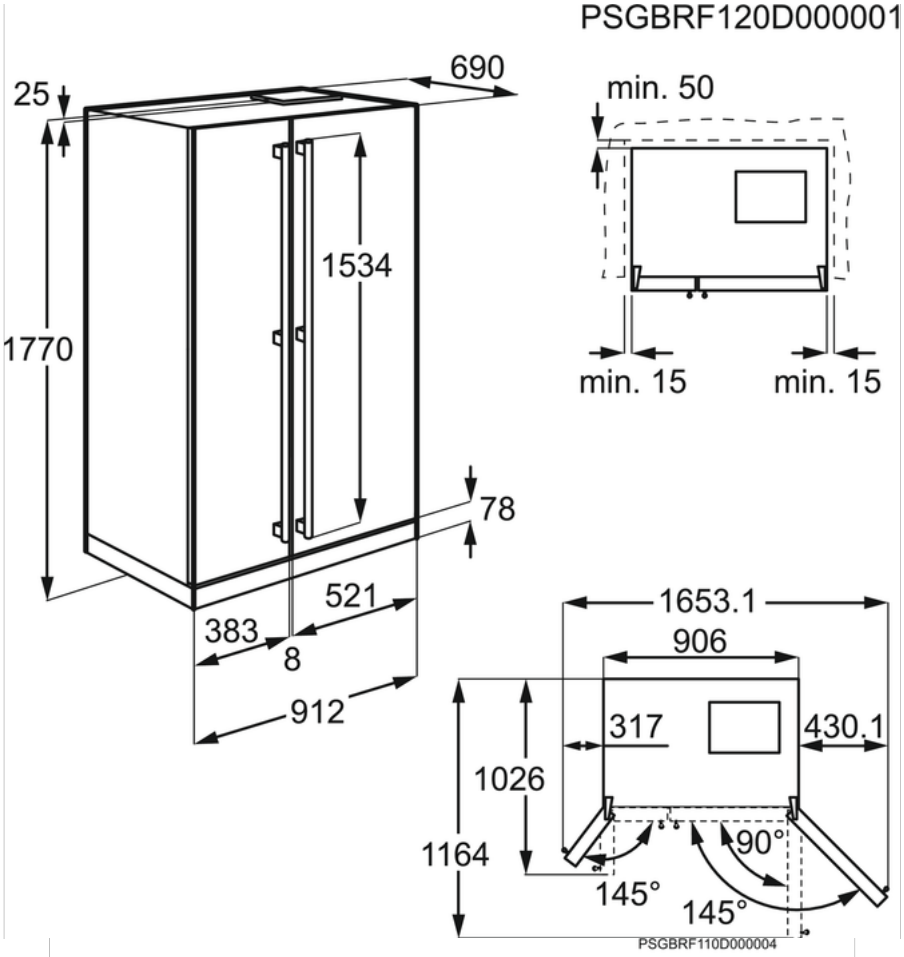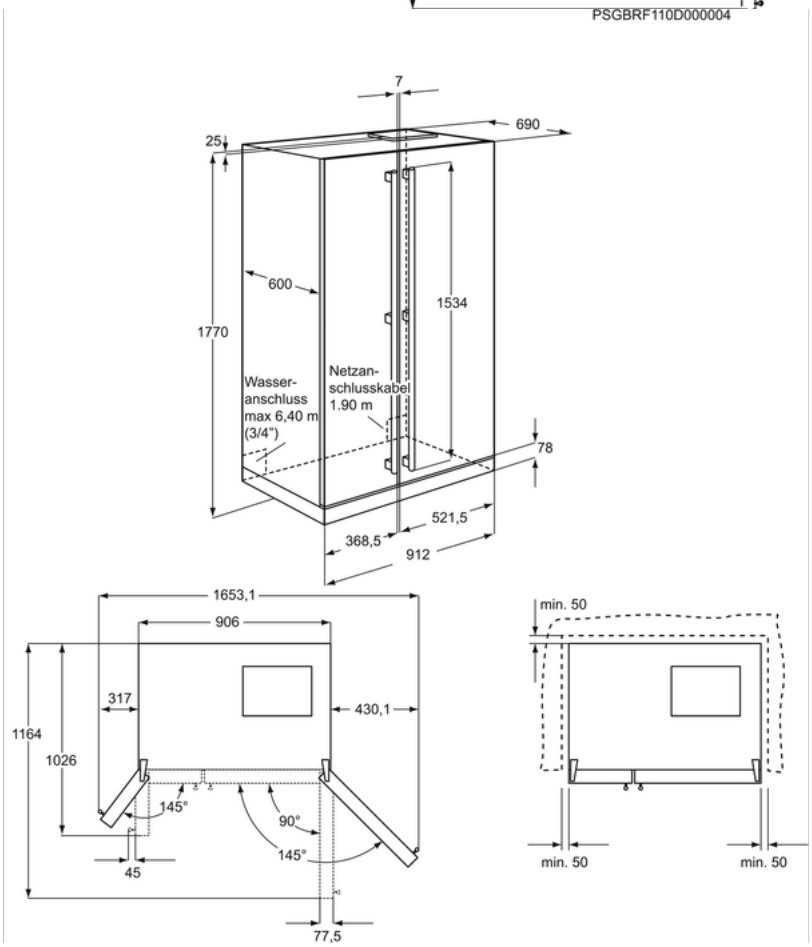
EAL6140WOU Combi Side