Vestavná myčka nádobí série 700 GlassCare

EEG88700W

Křehké sklenice v dobrých rukách
Sklenice potřebují o něco šetrnější péči, obzvláště při jejich mytí. Je proto dobře, že držáky SoftGrips, umístěné v horním koši myčky nádobí řady 700 Pro, bezpečně, avšak šetrně podrží vaše sklenice. Zatímco gumové hroty SoftSpikes zajistí, že se nepoškrábou.

Specifikace a benefity

Úchytky SoftGrips a SoftSpikes ochrání křehké sklo
S držáky SoftGrips a SoftSpikes už nemusíte trávit čas mytím křehkého skla v ruce. Měkký materiál šetrně a bezpečně drží sklenice na svém místě a chrání je před popraskáním a rozbitím.

Umytí všech vašich příborů a náčiní v jednom cyklu s MaxiFlex
Zásuvka MaxiFlex je navržena tak, aby vyhovovala příborům a náčiní různých tvarů a velikostí. Ať už jsou velké nebo nevhodně tvarované, přizpůsobitelné přepážky a hluboká zásuvka znamenají, že vše lze snadno vložit.

Udržitelnost v mytí nádobí je snadná
Zodpovědná volba je snadná. Pomocí posuvníku QuickSelect na dotykovém displeji zvolíte preferovanou dobu cyklu a Ecometer vás prostřednictvím vizuálně zelených pruhů navede na nejšetrnější program, který šetří energii a vodu.

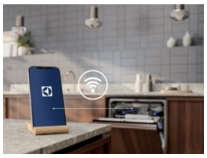

QuickSelect s Wi-Fi: Připojené ovládání myčky pomocí chytrého zařízení
Naše myčky QuickSelect s připojením umožňují inteligentní a udržitelné mytí nádobí. Získejte pomoc s výběrem správného programu podle množství náplně a zvolte, kdy má být myčka spuštěna, abyste snížili náklady na energii. Aplikace shrnuje informace o spotřebě a nabízí zpětnou

Odstraňuje více než 99,9999 % bakterií a virů.*
Program Extra Hygiena certifikovaný předním světovým testovacím institutem Swissatest je vysoce účinný mycí cyklus, který odstraňuje více než 99,9999 % bakterií a virů.* Zahrnuje výkonnou sanitační fázi oplachu, při níž se teplota myčky zahřeje na 69 °C. To zaručuje téměř úplné

*Testováno na Micrococcus luteus a bakteriofágy MS2 v externím testu provedeném společností Swissatest Testmaterialien AG v roce 2021 (zkušební zpráva č. 20212029).

- 8 programů, 4 teplot(y)
- Mycí programy: 160 minutový, 60 minutový, 90 minutový, AutoSense, eco, Machine Care, rychlý 30 minutový, Opláchnutí a čekání
- Kapacita mytí: 14
- Funkce odloženého startu 1-24 hodin
- Vodní senzor detekuje úroveň zašpinění vody a upravuje spotřebu vody
- Indikace funkcí: indikátor pro leštidlo, sůl, budík, zpožděný start 1-24h, XtraPower - extra silný, extra hygienický, GlassCare, promítání času na podlahu v bílé barvě
- Vnitřní osvětlení pro optimální přehled v myčce
- Výškově nastavitelný horní košík, dokonce i při plném naložení
- Horní košík má 6 měkkých špiček pro vinné sklenky, 2 skládací držáky, 2 skládací drátěné držáky pro skleničky, 2 měkké špičky, skládací poličky na šálky, nerezové držadlo
- Dolní košík má 4 foldable tines, Nerezové držadlo

Electrolux

Vestavná myčka nádobí série 700 GlassCare

EEG88700W

Technická specifikace

Typ konstrukce	Vestavná
Instalace	Vestavná, plně integrovaná
Rozměry (mm)	818x596x560
Prostor pro instalaci VxŠxH (mm)	820-900x600x560
Programy	160 minutový, 60 minutový, 90 minutový, AutoSense, eco, Machine Care, rychlý 30 minutový, Opláchnutí a čekání
Délka přívodního kabelu (m)	16
Délka napouštěcí hadice (cm)	180
Délka vypouštěcí hadice (cm)	180
Příkon (W)	1550-2200
Napájecí napětí (V)	200-240
Požad. jištění (A)	10
Frekvence (Hz)	50-60
Počet programů	8
Počet teplot	4
Zařízení proti zaplavení	spínací plovák
Typ napouštěcí hadice	Aqua control
Systém sušení	AirDry
Typ motoru	Inverter BLDC
Hmotnost (kg)	37.28
Vodní senzor	Ano
Displej zobrazuje	servisní kód, zpožděný start, zbývající čas
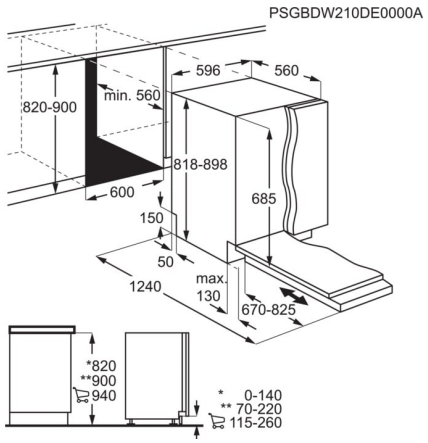
Vnitřní osvětlení	Ano
Paprsek na podlaze	Bílý paprsek na podlaze
Vlastnosti dolního koše	4 foldable tines, Nerezové držadlo
Vlastnosti horního koše	6 měkkých špiček pro vinné sklenky, 2 skládací držáky, 2 skládací drátěné držáky pro skleničky, 2 měkké špičky, skládací poličky na šálky, nerezové držadlo
Kolečka a nožičky	2 adj feet + 1 front adj rear foot (adj 0 to 8cm)
EAN kód produktu	7333394080895
Produktové číslo pro partnery	All Open
Třída energetické účinnosti	A
Jmenovitá kapacita (sad nádobí)	14
Spotřeba energie na 100 cyklů (kWh)	49
Spotřeba vody na cyklus (lit.)	10.9
Trvání programu (h:min)	5:10
Třída emisí hluku šířeného vzduchem	B
Úroveň emisí hluku šířeného vzduchem (dB(A) re 1pW)	42
Pohotovostní režim (W)	0.5
Index energetické účinnosti	28.7