EOB3400DOX Vestavná trouba

Stejná flexibilita, jakou vyžadují šéfkuchaři

Tato trouba nabízí stejnou úroveň flexibility, jakou vyžadují zaneprázdnění šéfkuchaři. Má XXL kapacitu, největší plech široko daleko a až pět poloh pro rošty.

Využijte každý centimetr vnitřního prostoru – vše se bude připravovat rovnoměrně

Díky systému ohřevu UltraFan Plus, který se vyznačuje extra velkým ventilátorem a speciálním vedením vzduchu, se budou vaše jídla připravovat rovnoměrně, kamkoliv je v troubě umístíte.

Přirozený způsob čištění vaší trouby

Používejte troubu, jakkoliv si přejete, a čistěte ji ekologicky přívětivým způsobem. Naše účinné čištění přívětivé k životnímu prostředí přemění vodu na páru pomocí ohřevu trouby. Poté jednoduše vytřete troubu dočista, jakmile vychladne.

Další benefity

- Odnímatelná dvířka a skleněný panel pro snadné čištění
- Speciální nastavení pro pizzu zaručuje křupavý spodek a chutnou horní vrstvu
- Rychlých a skvělých výsledků dosáhnete s dvouokruhovým grilem

Specifikace

- Vestavná trouba
- Topné kruhové těleso, podporující multifunkci trouby
- Funkce trouby: Spodní ohřev, Gril, Gril + spodní ohřev + ventilátor, Gril + ventilátor, Gril + horní ohřev, Gril + horní ohřev + ventilátor, světlo, Kruhové těleso + ventilátor, Horní + spodní ohřev
- Barva: nerez s povrchovou úpravou proti otiskům prstů
- Možnost pečení na 3 úrovních najednou
- Možnost elektronického nastavení trouby:
- Halogenové osvětlení
- Čištění: hladký smalt pro snadné čištění
- Snadno omyvatelné dveře
- Chladící ventilátor
- 1 smaltovaný koláčový plech na pečení, 1 odkapávací pekáč šedý smalt
- 1 chromovaný rošt na grilování
- Rozměry spotřebiče VxŠxH (mm): 594 x 594 x 568
- Vestavné rozměry (mm): 600 x 560 x 550
- Energetická třída: A
- Vnitřní objem (l): 72

Technické specifikace

- Typ výrobku : Vestavná pečící trouba
- Systém tepelné úpravy : Ventilátor + kruhové topné těleso
- Čištění trouby : Hladký smalt/čištění vodou
- Prostor pro instalaci VxŠxH (mm) : 600x560x550
- Vnitřní objem (l) : 72
- Rozměry (mm) : 594x594x568
- Max. příkon (W) : 2780
- Napájecí napětí (V) : 220/240
- Délka kabelu (m) : 1.6
- Barva : Nerez s úpravou proti otiskům prstů
- Třída energetické účinnosti : A
- Funkce trouby : Spodní ohřev, Tradiční pečení, Rychlý gril, Gril, Světlo, Vlhké horkovzdušné pečení, Pečení pizzy, Pravé horkovzdušné pečení, Turbo gril
- Elektronické funkce : čas, akustický signál, trvání, konec, minutka
- Hlučnost (dB) : 43
- Plocha největšího plechu (cm²) : 1424
- Výbava trouby - rošty : 1 chromovaný rošt na grilování
- Výbava trouby - plechy : 1 smaltovaný koláčový plech na pečení, 1 odkapávací pekáč šedý smalt
- Čistá hmotnost (kg) : 27.2
- EAN kód produktu : 7332543625611
- Produktové číslo pro partnery : ER Open

Popis výrobku
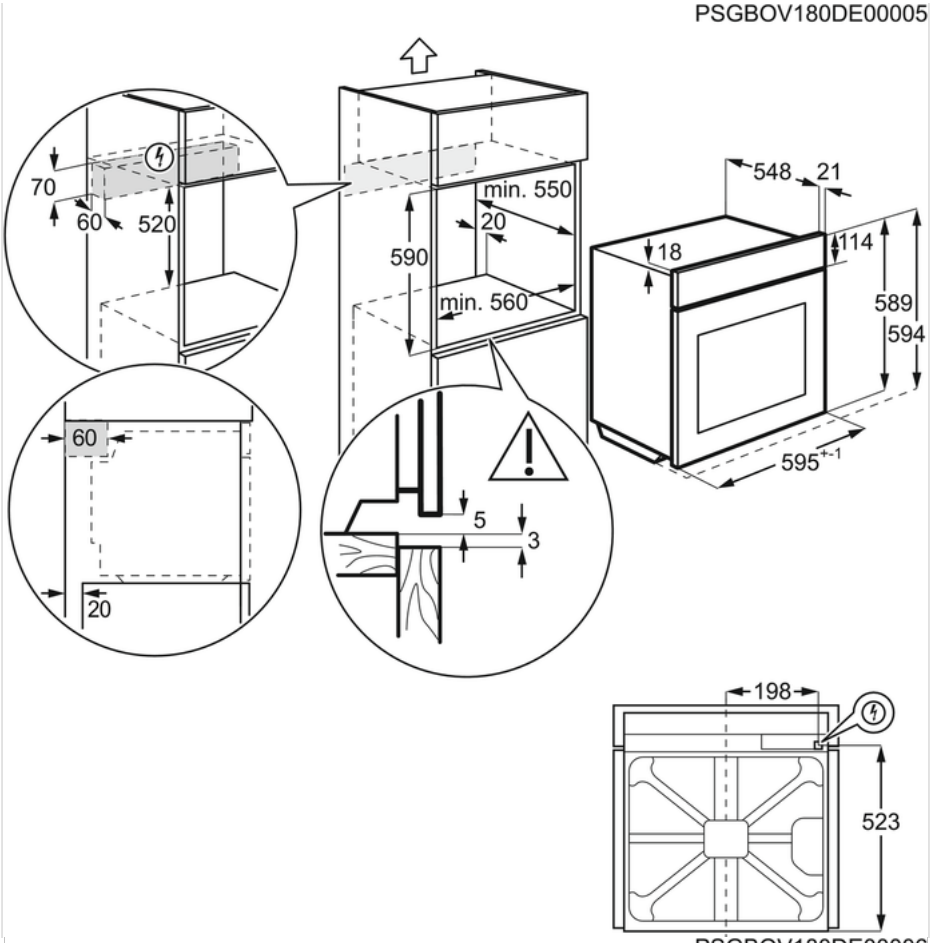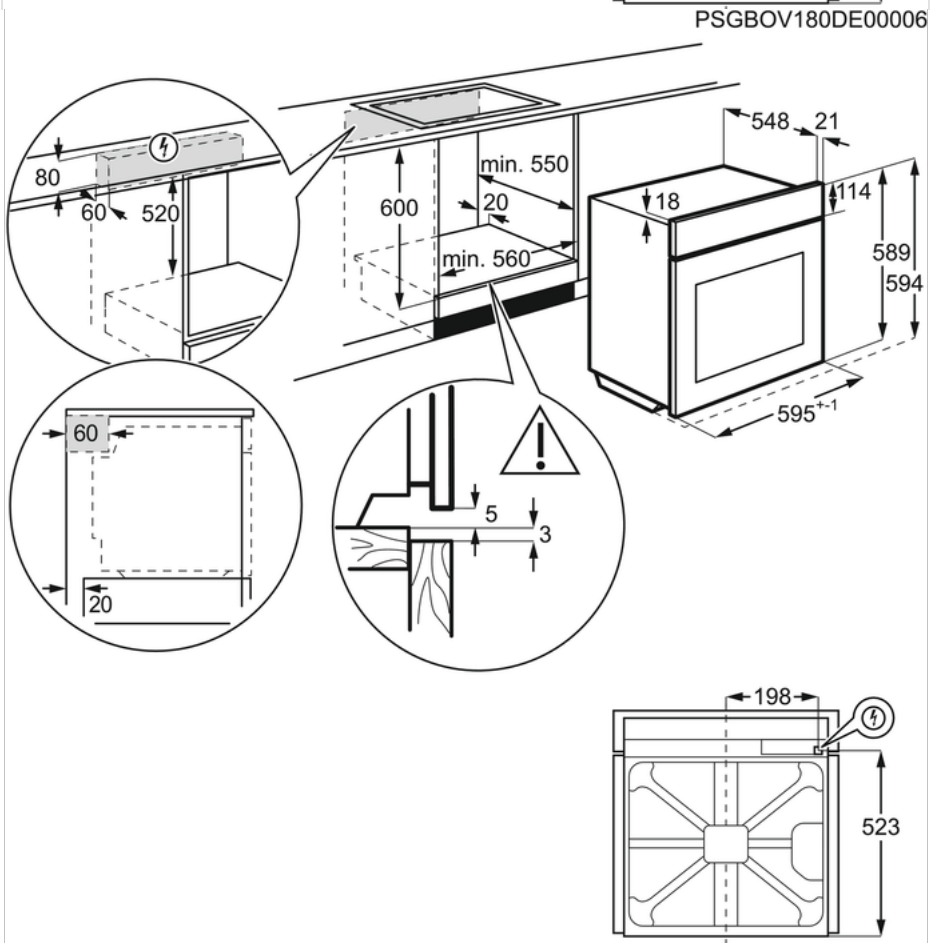
EOB3400DOX Vestavná trouba