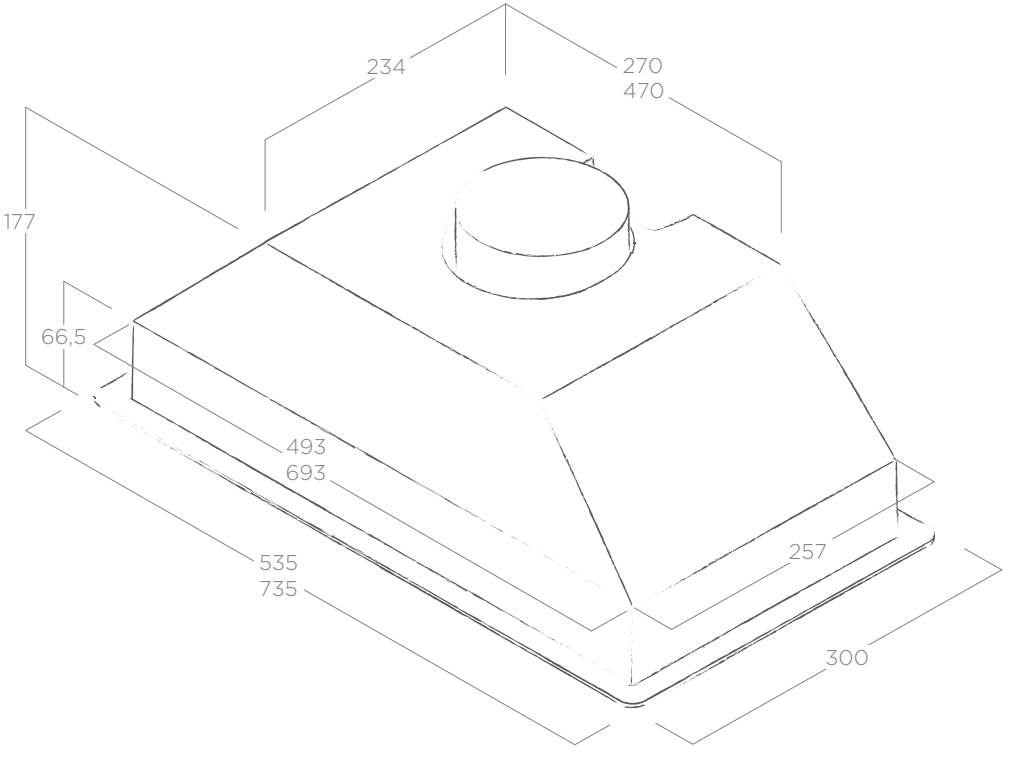
234
270
470
177
66,5
493
693
535
735
257
300