HLB 8600 WH A+ multifunkční trouba Urban Colors s 20 recepty

70 l	HydroClean	Teleskopické pojezdy Plus	SoftClose	Okolní teplota

POPIS	A+ multifunkční trouba Urban Colors s 20 recepty
STYL	Maestro
BARVY	
ODKAZ	REF. 111000012 EAN. 8434778008289

HLB 8600 WH

VLASTNOSTI

Edice Urban Colors
Multifunkční trouba s technologií SurroundTemp – 12 funkcí vaření
Čistící systém HydroClean® PRO
Energetická třída A+: až o 20% nižší spotřeba
Objem brutto/netto: 71/70 litrů
4“ TFT displej
Cook Personal Assistant (20 receptů)
SlowCook: vaření při nízké teplotě
Automatické návrhy teploty a času pro každou funkci
Rychlé předehřátí
Dětská bezpečnostní pojistka
Automatický bezpečnostní systém odpojení
3 skla dvířek
SoftClose
1 teleskopický výsuv
Hluboký plech a zpevněný rošt
Tangenciální ventilace

HLB 8600 WH

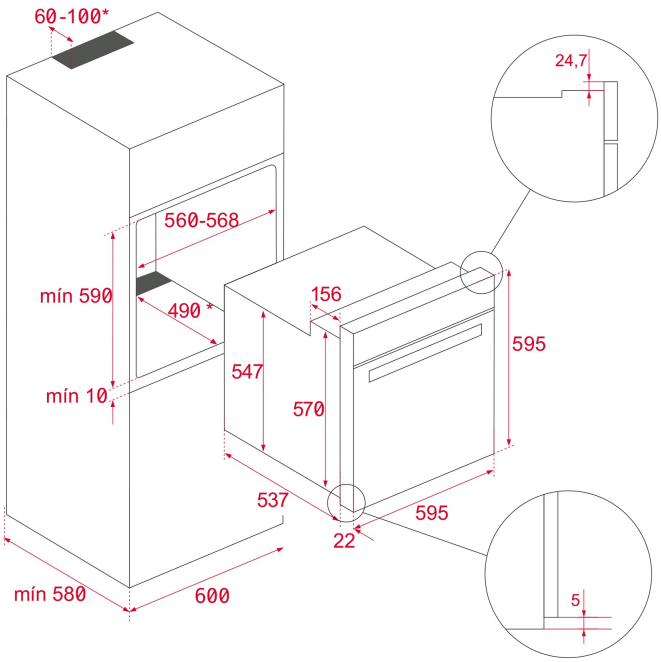

ROZMĚRY

Výška produktu (mm): 595
Šířka produktu (mm): 595
Hloubka produktu (mm): 537+22
Délka produktu (mm):
Čistá hmotnost (kg): 32

TECHNICKÁ SPECIFIKACE

SPECIFICKÉ VLASTNOSTI

Certifikáty: N / CE / CCA / CB/GMARK/ JAS-ANZ/SASO
Počet komor: 1
Smaltovaný interiér: ANO
Způsob ovládání: ELECTRONIC
Počet pečících funkcí: 12
Počet receptů: 20
Funkce Gril: ANO
Funkce MaxiGril: ANO
Spodní těleso: ANO
Funkce Turbo: ANO
Funkce Eco: ANO
Funkce kynutí: ANO
Automatické rychlé předehřátí: ANO
Pomalé vaření: ANO
Vyjímatelné chromované vodicí lišty: ANO
Počet úrovní vodících lišt: 5
Snadno posuvné teleskopické pojezdy: ANO
Sklopný gril: ANO
Tangenciální chlazení trouby: ANO
Pomalé zavírání: ANO

ELEKTRICKÉ PŘIPOJENÍ

Maximální jmenovitý výkon (W): 3215
Frekvence (Hz): 50/60
Napětí (V): 220-240
Délka připojovacího kabelu (cm): 150
Zástrčka: ANO
Spotřeba vnitřního osvětlení (W): 25

SPOTŘEBA ENERGIE

Energetická spotřeba cyklu v konvenčním režimu (kWh): 0.83
Energeticka spotřeba cyklu v režimu nuceného proudění vzduchu (kWh): 0,68
Spodní topné těleso (W): 1150
Gril (W): 1400
MaxiGril (W): 2500
Tradiční pečení (W): 2550
Turbo (W): 2000
Multifunkční Turbo (W): 22
Motor chladicího ventilátoru (W): 18

BEZPEČNOSTNÍ SYSTÉM

Automatický spínač při otevření dveří: ANO
Blokovací systém panelu: ANO
Možnost dětského bezpečnostního zámku: ANO
Ochrana grilu: ANO
Systém proti převrácení: ANO
Bezpečnostní termostat: ANO

SYSTÉMY ČIŠTĚNÍ

Smalt Crystal Clean (hladký): ANO
Hydroclean PRO: ANO

PŘÍSLUŠENSTVÍ

Hluboký plech (50mm): 1
Steakový plech: 0
Zesílená mřížka: 1

ENERGETICKÁ ÚČINNOST

Třída energetické účinnosti: A+
Index energetické účinnosti (EEI): 81

PRODUCT INFORMATION SHEET - DELEGATED REGULATION (EU) 65/2014

Název nebo ochranná známka dodavatele: TEKA
Identifikační značka modelu: HLB 8600
Počet pečicích prostorů: 1

Pečicí prostor 1

Index energetické účinnosti: 81
Třída energetické účinnosti: A+
Spotřeba energie na cyklus (režim s přirozenou konvekcí): 0.83
Spotřeba energie na cyklus (režim s nucenou konvekcí): 0,68
Zdroj tepla: Electric
Objem: 71

HLB 8600 WH
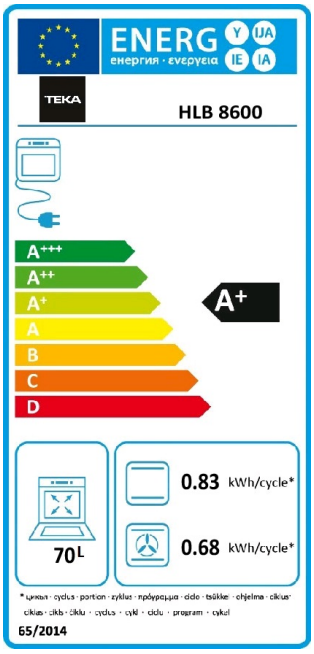
ENERGETICKÝ ŠTÍTEK