HLC 860 P BX A+ kompaktní pyrolytická multifunkční trouba se systémem čištění DualClean

44 l | DualClean | HydroClean | Teleskopické pojezdy Plus | Pyrolýza | Okolní teplota

POPIS	A+ kompaktní pyrolytická multifunkční trouba se systémem čištění DualClean
STYL	Maestro
BARVY	
ODKAZ	REF. 41534020 EAN. 8421152148686

HLC 860 P BX

VLASTNOSTI

Pyrolytická multifunkční kompaktní trouba (výška 45 cm)
Čisticí systém DualClean: Pyrolytické čištění + HydroClean® PRO
Energetická třída A+
Objem: 45/44l (hrubý/čistý)
Multifunkční trouba s technologií SurroundTemp – 12 funkcí vaření
4“ TFT displej
Teleskopický výsuv
Cook Personal Assistant (20 receptů)
SlowCook: vaření při nízké teplotě
4 skla dvířek
Systém Soft Close
Mělký plech na pečení, grilovací rošt, hluboký plech na pečení
Tangenciální ventilace

HLC 860 P BX

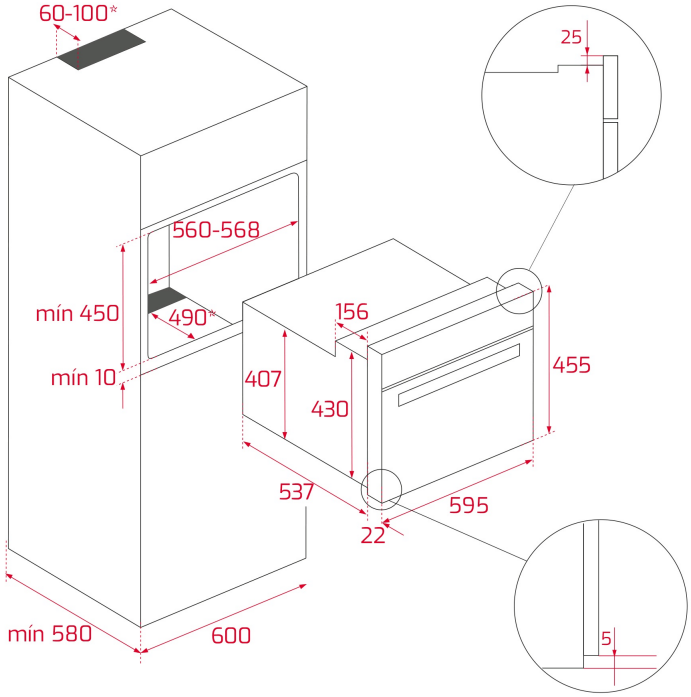

ROZMĚRY

Výška produktu (mm): 455
Šířka produktu (mm): 595
Hloubka produktu (mm): 537+22
Délka produktu (mm):
Čistá hmotnost (kg): 29

TECHNICKÁ SPECIFIKACE

SPECIFICKÉ VLASTNOSTI

Certifikáty: N / CE / CCA / CB/ JAS-ANZ
Počet komor: 1
Smaltovaný interiér: ANO
Způsob ovládání: ELECTRONIC
Počet pečících funkcí: 12
Počet receptů: 20
Funkce horní těleso: ANO
Funkce Gril: ANO
Funkce MaxiGril: ANO
Spodní těleso: ANO
Funkce Turbo: ANO
Funkce Eco: ANO
Funkce kynutí: ANO
Automatické rychlé předehřátí: ANO
Pomalé vaření: ANO
Kruhové osvětlení: ANO
Vyjímatelné chromované vodicí lišty: ANO
Počet úrovní vodících lišt: 3
Snadno posuvné teleskopické pojezdy: ANO
Počet úrovní vodících lišt (dolní komora): 0

ELEKTRICKÉ PŘIPOJENÍ

Maximální jmenovitý výkon (W): 2915
Frekvence (Hz): 50/60
Napětí (V): 220-240
Délka připojovacího kabelu (cm): 150
Zástrčka: ANO
Spotřeba vnitřního osvětlení (W): 25

SPOTŘEBA ENERGIE

Energetická spotřeba cyklu v konvenčním režimu (kWh): 0.77
Energeticka spotřeba cyklu v režimu nuceného proudění vzduchu (kWh): 0,59
Spodní topné těleso (W): 1050
Gril (W): 1400
MaxiGril (W): 2450
Tradiční pečení (W): 1050
Turbo (W): 1800
Multifunkční Turbo (W): 22
Motor chladicího ventilátoru (W): 30

BEZPEČNOSTNÍ SYSTÉM

Automatický spínač při otevření dveří: ANO
Blokovací systém panelu: ANO
Možnost dětského bezpečnostního zámku: ANO
Ochrana grilu: ANO
Systém proti převrácení: ANO
Bezpečnostní termostat: ANO

SYSTÉMY ČIŠTĚNÍ

Smalt Crystal Clean (hladký): ANO
Hydroclean PRO: ANO
Pyrolýza: ANO
DualClean: ANO

PŘÍSLUŠENSTVÍ

Hluboký plech (50mm): 1
Zesílená mřížka: 1

ENERGETICKÁ ÚČINNOST

Třída energetické účinnosti: A+
Index energetické účinnosti (EEI): 80,8

PRODUCT INFORMATION SHEET - DELEGATED REGULATION (EU) 65/2014

Název nebo ochranná známka dodavatele: TEKA
Identifikační značka modelu: HLC 860 P
Počet pečicích prostorů: 1

Pečicí prostor 1

Index energetické účinnosti: 80,8
Třída energetické účinnosti: A+
Spotřeba energie na cyklus (režim s přirozenou konvekcí): 0.77
Spotřeba energie na cyklus (režim s nucenou konvekcí): 0,59
Zdroj tepla: Electric
Objem: 45

HLC 860 P BX
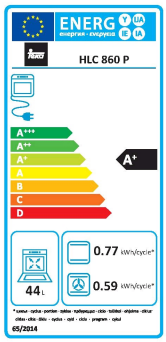
ENERGETICKÝ ŠTÍTEK