EN Container for liquid detergent.

BG Контейнер за течен перилен препарат.

CS Nádobka pro tekutý prací prostředek.

DA Beholder til flydende vaskemiddel.

DE Behälter für Flüssigwaschmittel.

EL Δοχείο για υγρό απορρυπαντικό.

ES Compartimientos para detergente líquido.

ET Vedela pesuaine mahuti.

FI Nestemäisen pesuaineen säiliö.

FR Réservoir pour la lessive liquide.

HR Spremnik za tekući deterdžent.

HU Tartály a folyékony mosószer számára.

IT Contenitore per detergente liquido.

KK Сұйық жуғыш затқа арналған сауыт.

LT Talpyklė skystam plovikliui.

LV Tvertne šķidram mazgāšanas līdzeklim.

MK Сад за за течен детергент.

NL Bakje voor vloeibaar wasmiddel.

NO Beholder for flytende vaskemiddel.

PL Przegródka na detergent w płynie.

PT Recipiente para detergente líquido.

RO Recipient pentru detergent lichid.

RU Отделение для жидкого моющего средства.

SK Nádoba na tekutý prací prostriedok.

SL Predal za tekočim detergentom.

SQ Kuti për detergjent të lëngshëm.

SR Резервоар за течни детерџент.

SV Behållare för flytande tvättmedel.

TR Θήκη για υγρό απορρυπαντικό.

UK Ємність для рідкого миючого засобу.

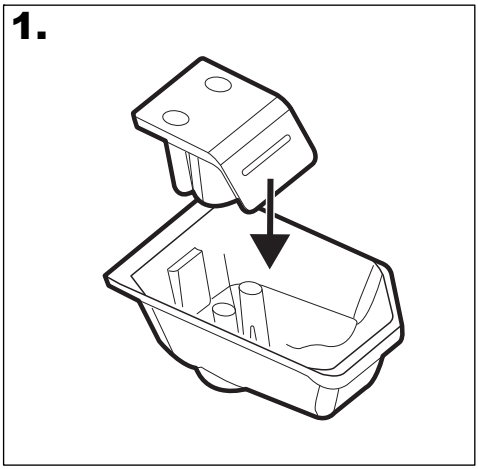
1.

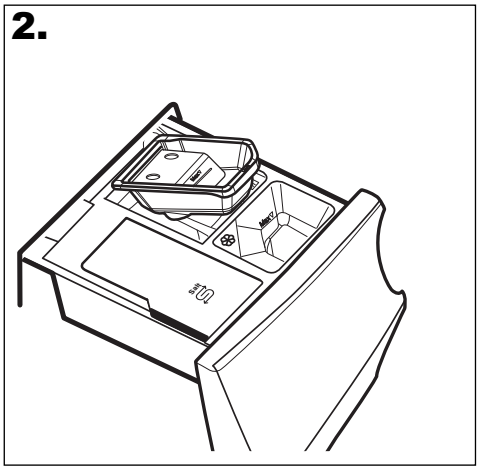
2.

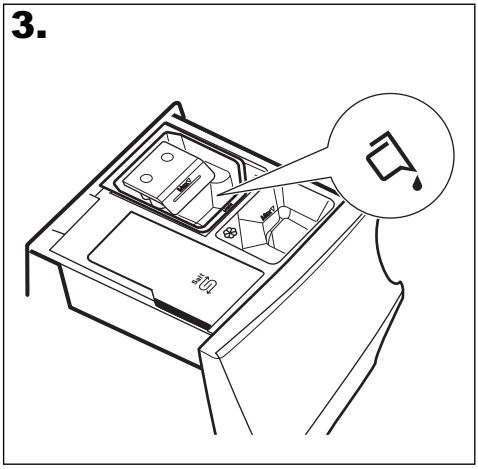
3.