iQ500, Teleskopický odsavač par, 90 cm, Nerez
LI97RA561

B

iQdrive LED extrémě tichý

zvláštní příslušenství

LZ49850	Dekorační lišta s logem
LZ49601	Snižovací rámeček
LZ49561	Dekorační lišta, černá
LZ49551	Dekorační lišta
LZ49200	
LZ45650	Standardní cirkulační sada
LZ45610	Standardní pachový filtr (náhradní)
LZ11IXC16	CleanAir Plus cirkulační sada (vnější)
LZ11IXB16	CleanAir Plus pachový filtr (náhradní)
LZ11ITD11	Long Life cirkulační sada (vnější)
LZ10ITP00	Long Life pachový filtr (náhradní)

Plochý výsuvný odsavač par s vysokým výkonem a téměř neviditelným umístěním do horní skříňky.

- ✓ Výkonný a tichý motor iQdrive s působivým sacím výkonem zajišťuje účinné odstraňování pachů a výparů z vaření.
- ✓ LED-osvětlení: optimální viditelnost a přijemná atmosféra při vaření.
- ✓ Velmi nízká hlučnost při provozu.
- ✓ Stupeň výkonu intenzivní - powerBoost - dočasně zvyšuje úroveň odsávání, když je v kuchyňkém prostoru příliš mnoho páry, a to i s automatickým vrácením do původního nastavení.
- ✓ Vyberte si jednu z našich designových dekoračních lišt (k dispozici jako příslušenství) a odekorujte odsavač par dle vašich představ.

Vybavení

Technické údaje

Typ konstrukce : Vytáhnout
Aprobační certifikáty : CE, VDE
Délka přívodního kabelu (cm) : 175
Rozměry niky (mm) : 385mm x 524.0mm x 290mm
en: Minimum distance above an electric hob : 430
en: Minimum distance above a gas hob : 650
Hmotnost netto (kg) : 13,081
Řízení : Elektrický
Regulace výkonových stupňů : 3-stupňová + 2 intenzivní
Max. výkon ventilátoru - provoz odvětrávání (m3/hod.) : 395
Výkon ventilátoru při intenzivním stupni - provoz s cirkulací vzduchu (m3/hod.) : 543.0
Max. výkon ventilátoru - provoz s cirkulací vzduchu (m3/hod.) : 321
Výkon ventilátoru při intenzivním stupni - provoz odvětrávání (m³/hod.) : 700
Počet žárovek (ks) : 3
Hlučnost dB : 53
Průměr odvětrávacího hrdla (mm) : 120 / 150
Materiál tukového filtru : Washable stainless steel
EAN : 4242003880258
Příkon (W) : 146
Jištění (A) : 10
Napětí (V) : 220-240
Frekvence (Hz) : 50; 60
Typ zástrčky : Zalitá zástrčka s uzemněním
Způsob montáže : Vestavba

4 242003 880258

Vyrobeno BSH v#licenci k#bchranné známce Siemens AG.

iQ500, Teleskopický odsavač par, 90 cm, Nerez
LI97RA561

Vybavení

Design
- barva: nerez

Varianta
- šířka: 90 cm
- pro speciální závěsné skříňky o šířce 60 cm nebo 90 cm
- provoz s odvětráním nebo s cirkulací vzduchu
- pro provoz s cirkulací je nutná montážní sada jako zvláštní příslušenství

Komfort
- tlačítka s krátkým zdvihem s digitální ukazatel
- elektronické řízení
- automatické zapnutí / vypnutí při vysunutí teleskopického krytu a jeho zatlačení dozadu nebo hlavním vypínačem
- tlačítka s krátkým zdvihem
- 3 stupně výkonu + 2 intenzivní stupně
- intenzivní stupeň s automatickým zpětným nastavením
- doběh ventilátoru 10 min.

Vybavení
- osvětlení: 3 x 1,5W LED
- možnost nastavení intenzity osvětlení
- funkce softLight - postupné zhasínání a rozsvěcení
- barevná teplota: 3500 K
- intenzita světla: 355 lux
- nerezový kryt filtru, vhodný pro mytí v myčce nádobí
- kovový tukový filtr, vhodný pro mytí v myčce nádobí
- ukazatel nasycení tukového a uhlíkového filtru

Výkon a spotřeba
- výkon odvětrání dle EN 61591: max. normální stupeň 395 m³/h, intenzivní stupeň 700 m³/h
- výkon odvětrání podle EN 61591: max. normální stupeň 395 m³/h, intenzivní stupeň 700 m³/h
- hodnoty hlučnosti podle EN 60704-2-13 při odvětrání: max. normální stupeň: 53 dB(A) re 1 pW intenzivní stupeň: 69 dB(A) re 1 pW
- výkon odvětrání dle normy DIN/EN 61591 max.: 700 m³/hod
- hodnoty hlučnosti dle EN 60704-2-13 při odvětrávání pro max. normální stupeň: 53 dB dB(A) re 1 pW
- hlučnost odvětrání při normálním stupni min./max.: 41/53 dB*
- Při použití samostatně dostupné montážní CleanAir Plus sady pro cirkulaci (zvláštní příslušenství) dosahuje odsavač v cirkulačním režimu následující hodnoty: max. normální stupeň: 358 m³/h intenzivní stupeň: 641 m³/h hodnoty hlučnosti při cirkulaci: max. normální stupeň: 60 dB(A) re 1 pW intenzivní stupeň: 71 dB(A) re 1 pW
- 2 výkonné ventilátory, účinný iQdrive motor
- účinný iQdrive motor

Informace o plánování a instalaci
- snadná instalace
- rozměry spotřebiče (V x Š x H): 426 x 898 x 290 mm
- rozměry pro vestavbu (V x Š x H): 385 x 524 x 290 mm
- odtahová trubka o Ø 150 mm (Ø 120 mm součástí)
- délka připojovacího kabelu se zástrčkou: 1.75 m
- odsavač bez madla, nutná instalace dekorační lišty

Údaje o spotřebě
- třída spotřeby energie: B* (na stupnici třídy energetické účinnosti od A+++ do D)
- průměrná spotřeba energie: 38.8 kWh/rok*
- třída účinnosti odsávání: B*
- třída účinnosti osvětlení: A*
- třída účinnosti tukového filtru: B*
- příkon: 146 W

* *Podle nařízení EU 65/2014*

iQ500, Teleskopický odsavač par, 90 cm, Nerez
LI97RA561

Rozměrové výkresy

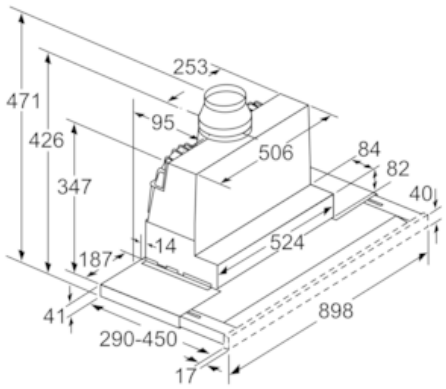

Nastavení hloubky filtrové zásuvky možné do 29 mm

rozměry v mm

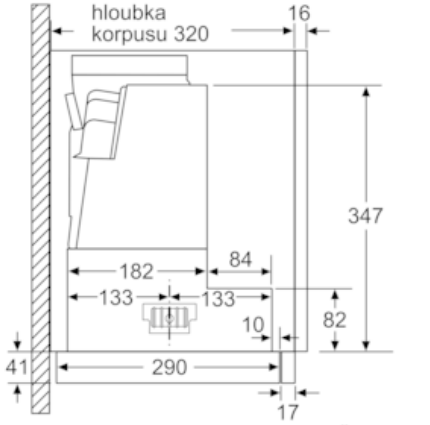

rozměry v mm

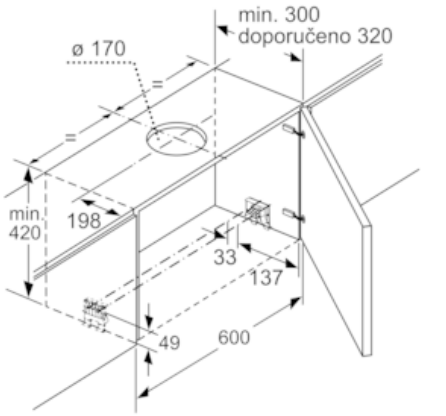

rozměry v mm

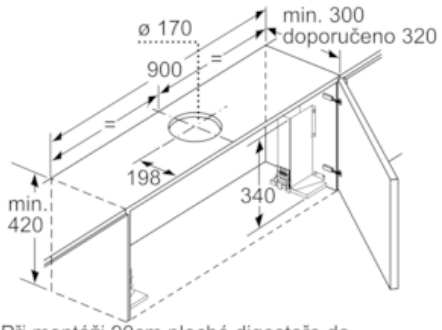

Při montáži 90cm ploché digestoře do horní skříňka o šířce 90 je nutná montážní sada. Dva montážní úhelníky se přišroubují vlevo a vpravo ve skříňce. Montáž podle šablony.

rozměry v mm

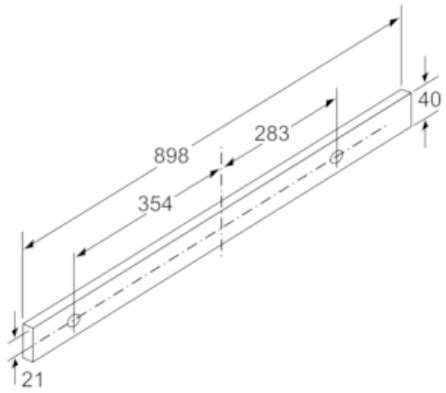

rozměry v mm

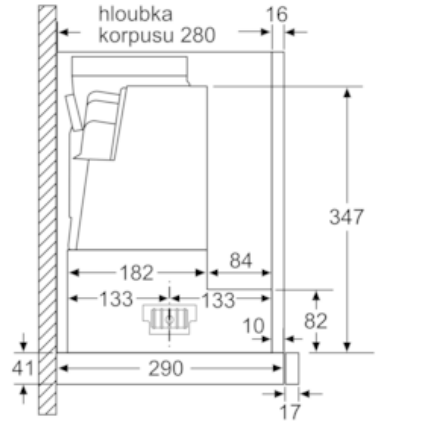

rozměry v mm

iQ500, Teleskopický odsavač par, 90 cm, Nerez
LI97RA561
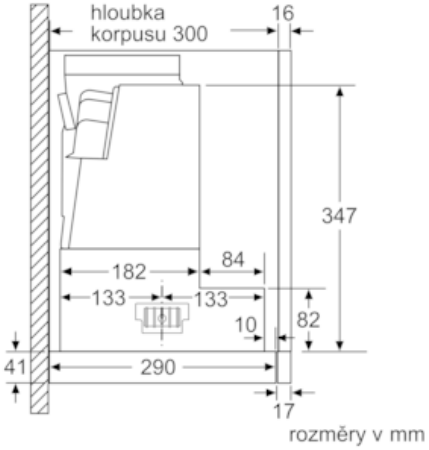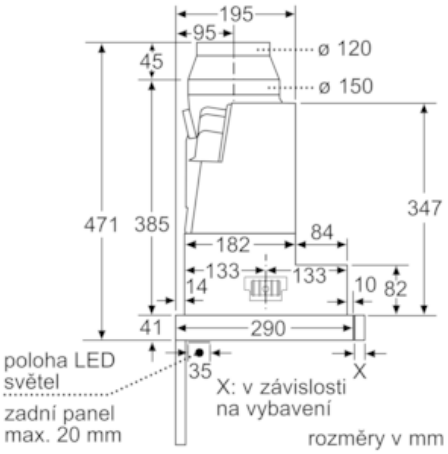
Rozměrové výkresy