AEG

Odsavač par komínový
DBE5961HG

Čisté linie, čistý vzduch
Komínový odsavač vás zaujme nejen moderním vzhledem, ale i energeticky úsporným motorem, který účinně redukuje kuchyňské výpary. Instaluje se na zeď a tvoří výraznou dominantu kuchyně.

Specifikace a benefity

Svěží kuchyně bez dotyku díky funkci Hob2Hood
Systém Hob2Hood spočívá v bezdrátovém propojení odsavače par s varnou deskou. Jakmile zahájíte vaření, odsavač automaticky rozsvítí světla a spustí odtah v odpovídající intenzitě. Svěřte práci chytrým spotřebičům.

Posviťte si na vaření
Užívejte si výhod kvalitního LED osvětlení. Zdroj jasného a příjemného světla nad varnou deskou vám zajistí dokonalý přehled. Toto osvětlení má navíc dlouhou životnost a je energeticky úsporné.

Svěží vzduch bez námahy a hluku
Elegantní odsavač par disponuje jedinečnou technologií Breeze, která zajistí dokonalé a téměř neslyšné odsávání nežádoucích pachů. Bez námahy a hluku tak skvěle osvěží prostředí vaší kuchyně.

Svěžest s nižší spotřebou energie
Výkonný motor s nízkou spotřebou energie se postará o to, aby odsavač par spolehlivě odstranil z kuchyně veškeré nežádoucí pachy.

Tak tichý, že o něm nevíte
Inovativní technologie zajišťuje, že je chod odsavače par téměř bezhlučný. Vítaná absence hluku tak přispívá k příjemné a harmonické domácí atmosféře. Nenechte se při vaření rušit.

- Typ odsavače: Komínový, šířka 90 cm
- Počet rychlostí: 3+intenzivní, Funkce Breeze
- Hlučnost: max./min.: 65/46 dB(A)
- Možnost nastavení recirkulace vzduchu
- Indikace znečištění tukového filtru
- Indikace znečištění uhlíkového filtru
- Osvětlení: LED bodové, 2x
- Typ a číslo tukového filtru : Hliníková kazeta, 3
- Rozměry V x Š x H (mm): 759 x 898 x 454.8

AEG

Odsavač par komínový
DBE5961HG

Technická specifikace
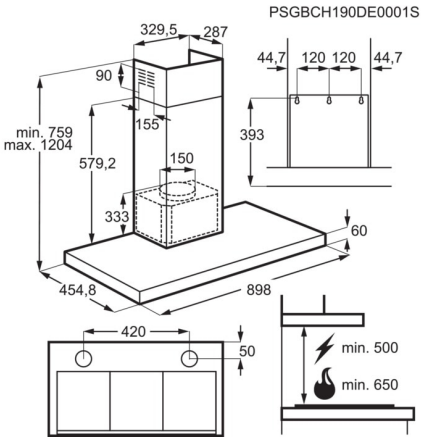
Instalace	Komínový	Filtry	3
Barva	Nerez	Typ filtru	Hliníková kazeta
Rozměry VxŠxH (mm)	759-1204x898x454.8	Produktové číslo filtru	902 980 200
Třída energetické účinnosti	A	Čistá hmotnost (kg)	18.85
Ovládání	Dotykové na skle	EAN kód produktu	7332543712038
Osvětlení	LED bodové	Produktové číslo pro partnery	E - Generic Partner All
Sací výkon při intenzivním režimu (m3/h)	700		
Stupně výkonu	3+intenzivní, Funkce Breeze		
Min. odstup od plynové varné desky (cm)	65		
Min. odstup od elektrické varné desky (cm)	50		
Délka kabelu (m)	1.3		
Napájecí napětí (V)	220-240		
Frekvence (Hz)	50		
Průtok vzduchu při minimální rychlosti (m3/h)	285		
Průtok vzduchu při maximální rychlosti (m3/h)	400		
Hlučnost při minimálním výkonu (db (A))	44		
Hlučnost při maximálním výkonu (db (A))	54		
Počet světel	2