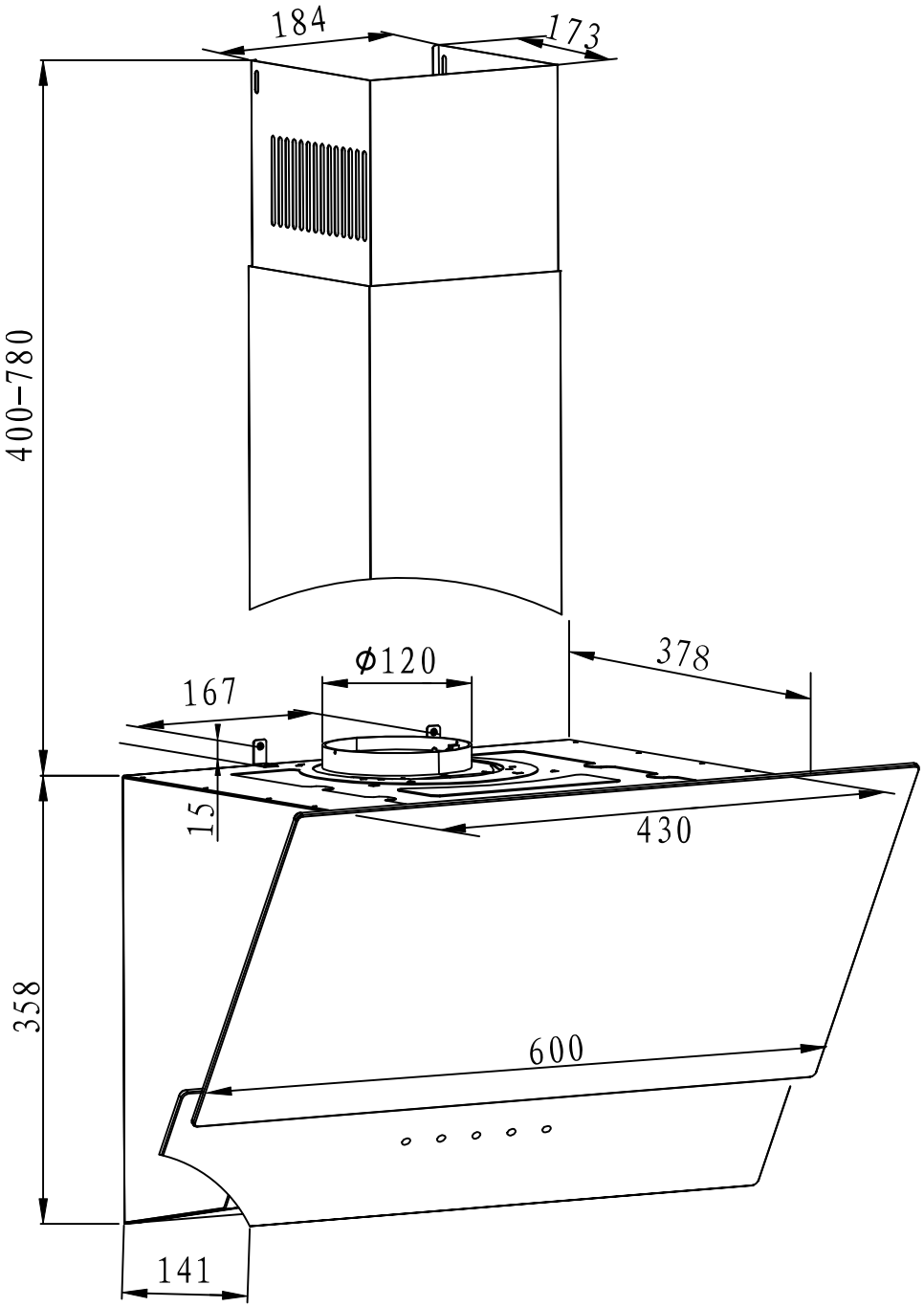
184
173
400–780
378
Φ120
167
15
430
358
600
141