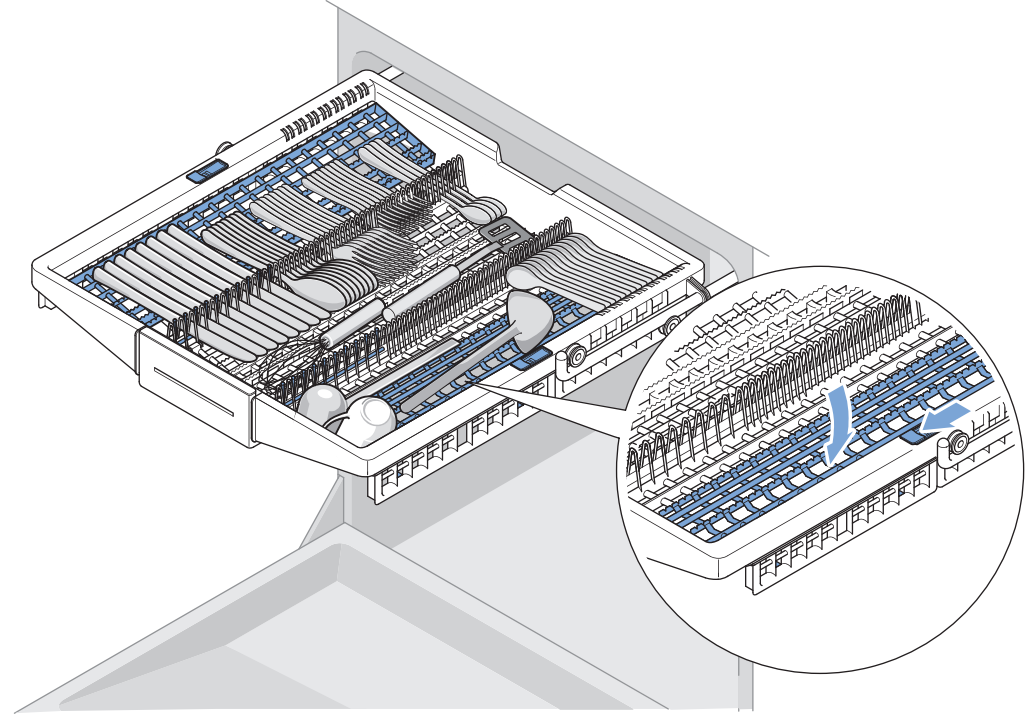

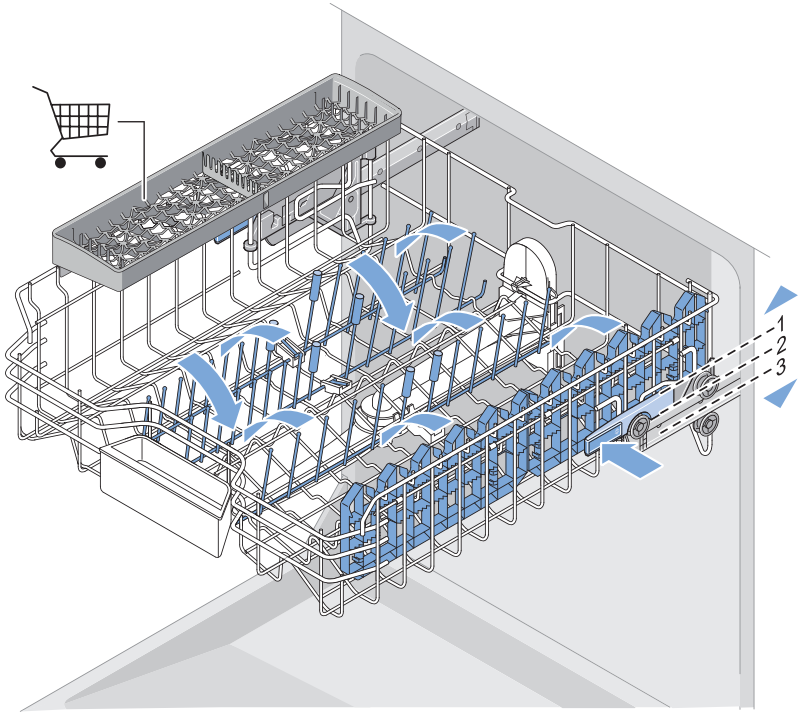
1
2
3

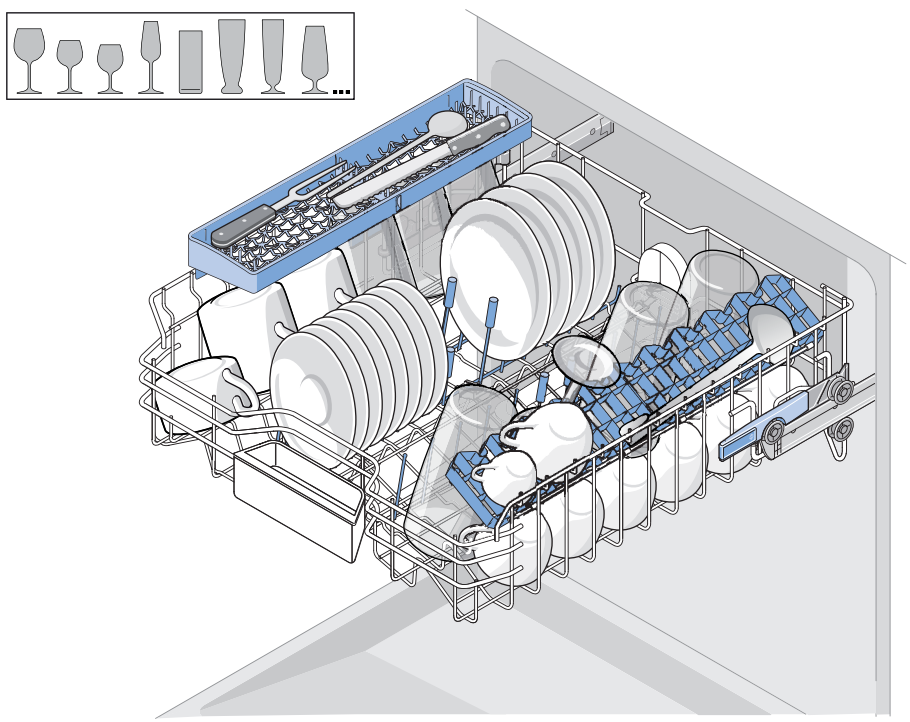

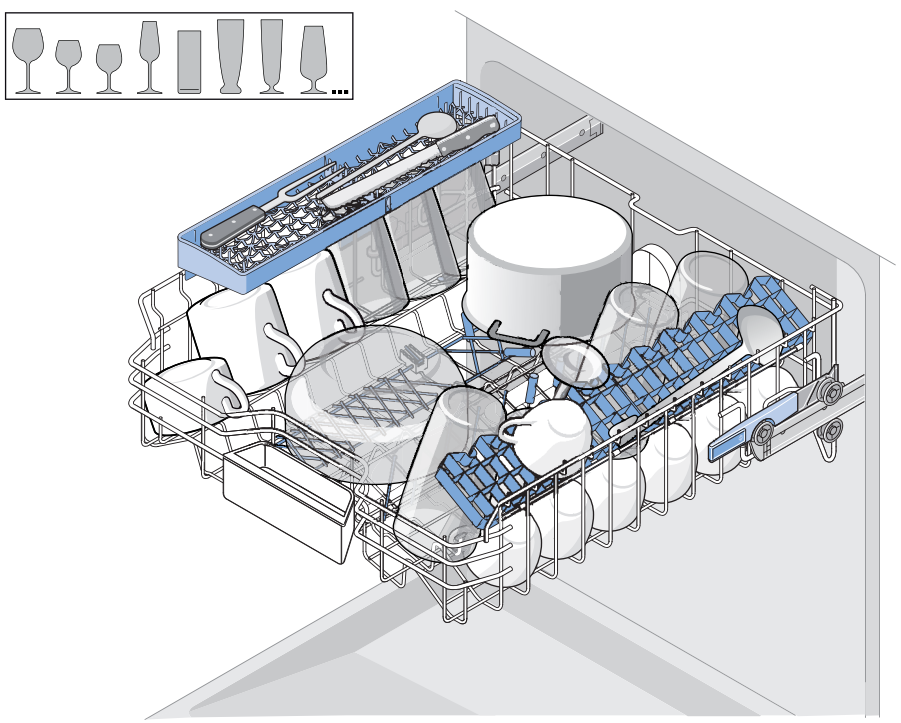

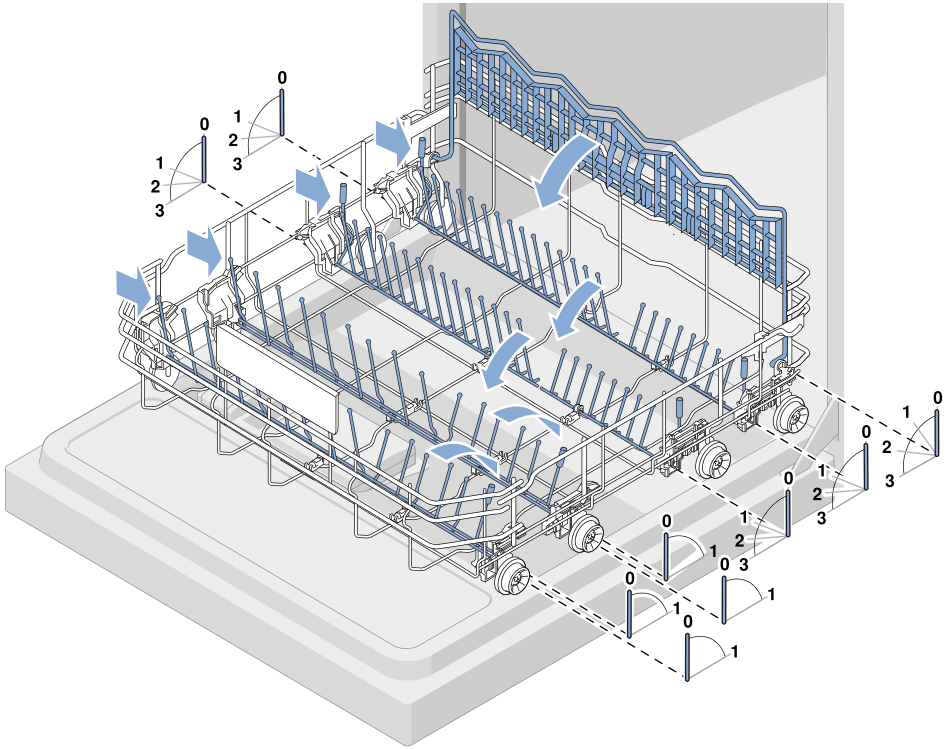

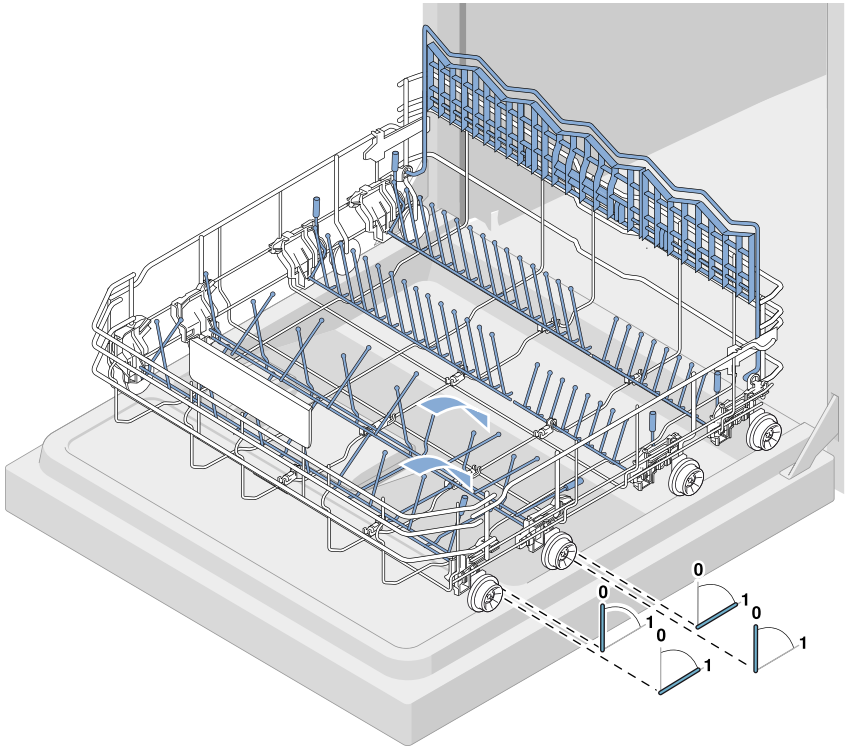

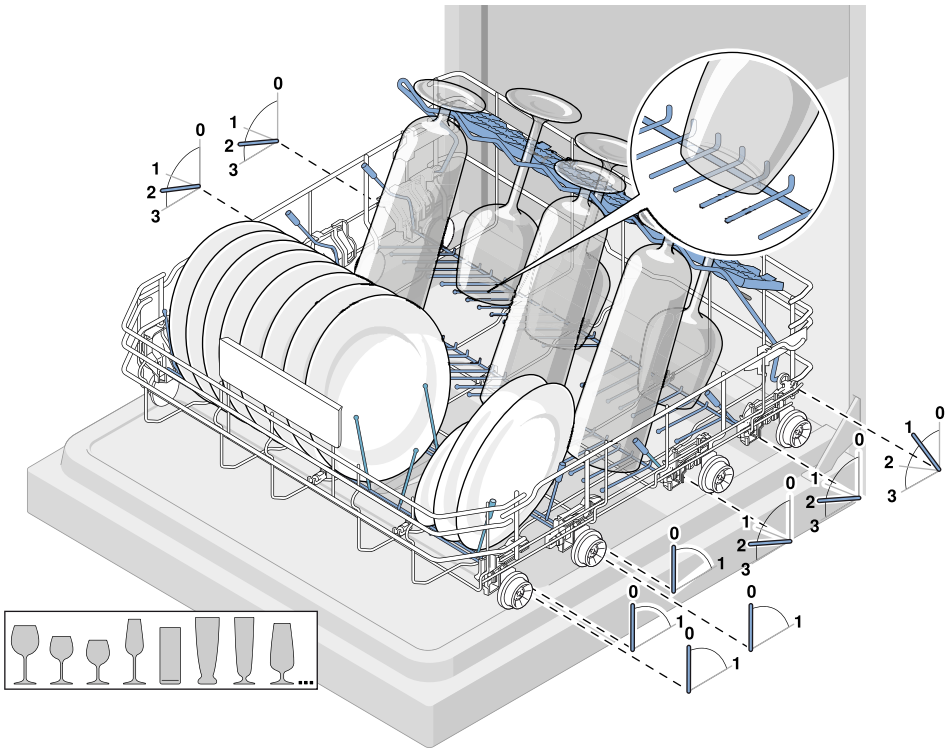

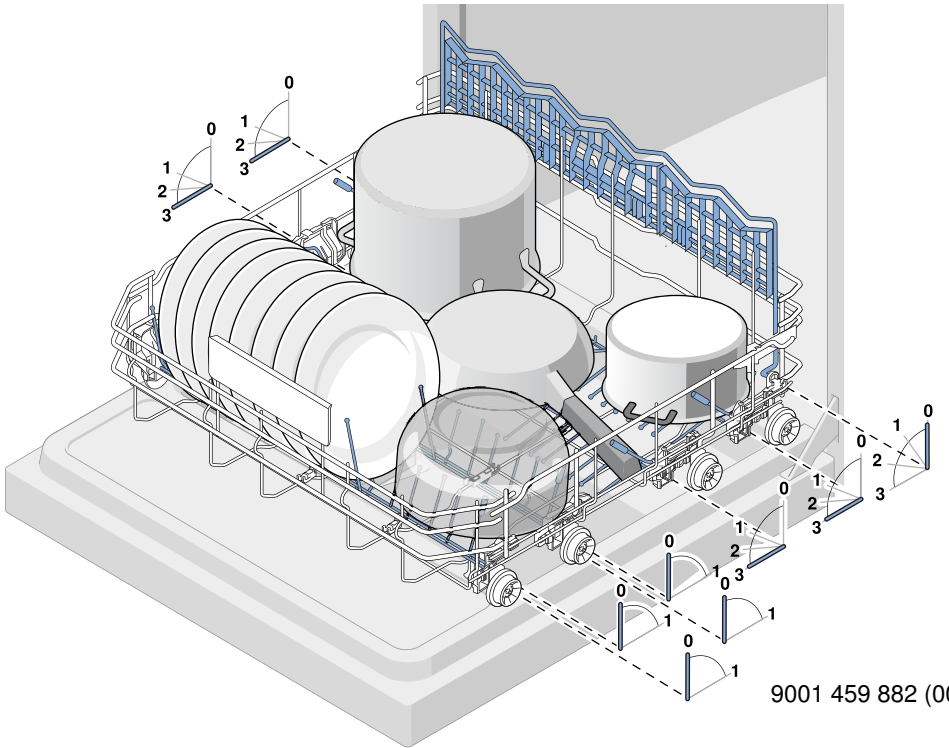

9001 459 882 (0003)