Serie | 6

WDU28560EU

Wash&Dry 10/6 kg kombinace pračka/sušička

A

zvláštní příslušenství

WMZ2200 : Set pro upevnění k podlaze

WMZ2380 : Přívod studené vody/prodl. AquaStopu

Kombinovaná pračka se sušičkou s technologií AutoDry: precizní výsledky praní a sušení pro všechny typy textilií. Až pro 6 kg náplně v jednom cyklu.

- Praní a sušení až 6 kg prádla nebo samotné praní až 10 kg prádla.
- **AutoDry:** šetrně usuší prádlo dle požadovaného stupně sušení.
- Jemné a efektivní praní v rovnoměrně distribuované vodě díky jedinečné konstrukci bubnu.
- **EcoSilence Drive™:** extrémně efektivní a tichý motor s dlouhou životností.
- Velmi pohodlné ovládání pomocí DirectSelect displeje a podsvíceného voliče programů pro jejich snadný výběr.

Technické údaje

Konstrukce :	Volně stojící
Odnímatelná pracovní deska :	Ne
Závěs dveří :	Vlevo
Délka přívodního kabelu (cm) :	210
Výška bez pracovní desky (mm) :	850
Rozměry spotřebiče (mm) :	848 x 598 x 620
Hmotnost netto (kg) :	83,0
Objem bubnu (l) :	70
EAN :	4242005079841
Příkon (W) :	2050
Jištění (A) :	10
Napětí (V) :	220-240
Frekvence (Hz) :	50
Aprobační certifikáty :	CE, VDE
Spotřeba energie (praní a sušení při plné náplni praní) (kWh) :	6,82
Spotřeba energie (pouze praní) (kWh) :	1,22
Spotřeba vody (praní a sušení plné náplně praní) (l) :	125

4 242005 079841

Serie | 6 Pračky se sušičkou

WDU28560EU
Wash&Dry 10/6 kg kombinace pračka/sušička

Kombinovaná pračka se sušičkou s technologií AutoDry: precizní výsledky praní a sušení pro všechny typy textilií. Až pro 6 kg náplně v jednom cyklu.

Spotřeba

- energetický štítek: třída energetické účinnosti A v rozsahu tříd energetické účinnosti od A do G / třída účinnosti praní A
- spotřeba energie praní a sušení 6.82 kWh, spotřeba vody praní a sušení 125 l ve standardním programu
- náplň prádla: 10 kg praní / 6 kg sušení
- objem bubnu: 70 l
- nonstop program praní a sušení: 6 kg
- počet otáček při odstřeďování: 1400 - 400 ot./min
- hlučnost praní: 47 (re 1 pW)
- hlučnost odstředování: 71 (re 1 pW)
- hlučnost sušení: 61

Programy

- standardní programy pro praní: bavlna, snadno udržovatelné, jemné/hedvábí, vlna/ruční praní
- speciální programy pro praní: AlergiePlus, peří, čištění bubnu s funkcí připomenutí, extra krátký 15', košile/halenky, mix, MyTime, sport/fitness, máchání/odstředění/odčerpání
- nejběžnější prací programy lze použít jako samostatné sušicí programy nebo jako praní a sušení v jednom programu
- standardní programy pro sušení: bavlna, snadno udržovatelné
- speciální programy pro sušení: osvěžení, MyTime, Wash&Dry 60'

Speciální funkce a nastavení

- VarioPerfect: možnost volby, zda prací program bude optimalizován z hlediska úspory času nebo úspory energie. Výsledkem je vždy perfektně čisté prádlo.
- možnosti pro praní: extra máchání, snadné žehlení, EcoPerfect, hygiena, dětský zámek, paměť, tiché praní, SpeedPerfect, předpírka, voda plus
- možnosti pro sušení: suché k žehlení, Eco, noční/tiché sušení, samotné sušení, Speed, suché do skříně, suché do skříně extra, Wash + Dry
- možnosti sušení pro většinu pracích programů
- časově řízené programy, funkce AutoDry

Komfort a bezpečnost

- funkce Reload: máte možnost přidat prádlo dokonce i po začátku pracího cyklu
- pečeť kvality ECARF: produkt vhodný pro alergiky
- výjimečné pohodlí díky ergonomicky nakloněnému ovládacího panelu
- několikanásobná ochrana proti škodám způsobeným vodou
- EcoSilence Drive: tichý asynchronní motor s dlouhou životností
- plně elektronický kovový otočný volič pro všechny prací a speciální programy
- velký dotykový LED displej s ukazateli průběhu programu, nastavené teploty, počtu otáček, ukazatele zbytkového času v minutách a nastavení konce praní až za 24 hod., doporučení náplně a ukazatel spotřeby
- inovativní nerezový buben VarioDrum™ pro jemné a intenzivní praní
- vnitřní LED osvětlení bubnu
- integrovaný kruhový průzor o průměru 32 cm, černá-černošedá barva dvířek s úhlem otevírání 130°
- ActiveWater™Plus: systém úsporné distribuce vody
- AntiVibration Design: zaručuje vyšší stabilitu a tišší chod při praní a odstřeďování
- protihluková izolace ve spodní částí pračky
- zvuková izolace díky dodatečnému tlumicímu materiálu
- systém rozpoznání pěny k odstranění nadměrné pěny
- kontrola nevyváženosti
- signál na konci programu
- bezúdržbový kondenzátor: automatické odstraňování zbytků textilií
- dětský zámek ovládání
- skleněný kryt plnícího otvoru
- závěs dvířek vlevo
- kovový háček zavírání dvířek
- komfortní zavírání

Technické informace

- možnost podstavby při výšce niky 85 cm
- rozměry (V x Š): 84,8 cm x 59,8 cm
- hloubka spotřebiče: 62,0 cm
- hloubka spotřebiče vč. dvířek: 65,4 cm
- hloubka spotřebiče s otevřenými dvířky: 114,2 cm

Serie | 6 Pračky se sušičkou

WDU28560EU
Wash&Dry 10/6 kg
kombinace pračka/sušička

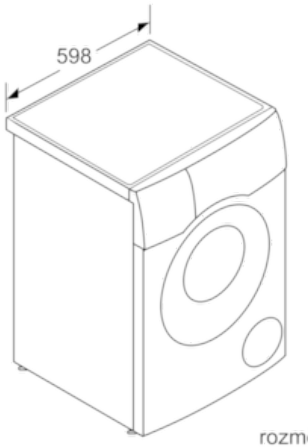

rozměry v mm

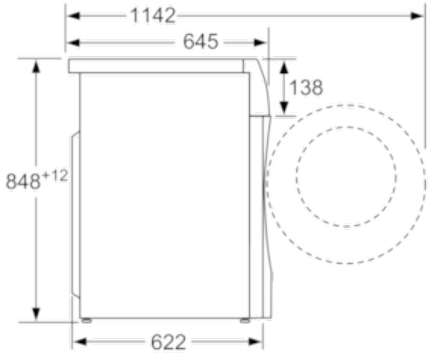

rozměry v mm

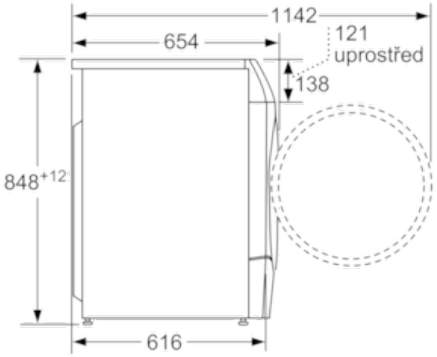

rozměry v mm