BOSCH

Serie | 6 Sušičky

WTWH761BY

SelfCleaning Condenser kondenzační sušička s tepelným čerpadlem

Naše kondenzační sušička s tepelným čerpadlem, technologií Home Connect a samočisticím kondenzátorem. Velký výkon garantován společně se stále nízkou spotřebou energie ve třídě A++.

- Automatické čištění kondenzátoru zaručuje vysokou účinnost sušení společně se stále nízkou spotřebou energie ve třídě A++.
- **Systém šetrného sušení SensitiveDrying:** unikátní struktura bubnu chrání prádlo a omezuje záhyby.
- **Hlučnost 64 dB:** příjemně tiché sušení.
- **Home Connect:** domácí spotřebiče s chytrým připojením pro snažší každodenní život.
- **DirectSelect displej:** extra pohodlný plně dotykový LED displej a osvětlený volič pro snadné nastavení programu a intuitivní ovládání s nejvyšší přesností.

Technické údaje

Konstrukce :	Volně stojící
Odnímatelná pracovní deska :	Ne
Závěs dveří :	Vpravo
Délka přívodního kabelu (cm) :	145,0
Výška bez pracovní desky (mm) :	842
Rozměry spotřebiče (mm) :	842 x 597 x 599
Hmotnost netto (kg) :	55,0
Fluorované skleníkové plyny :	Ne
Druh chladiva :	R290
Hermeticky uzavřený systém :	Ano
Množství fluorovaných plynů (kg) :	0,149
Množství vyjádřené ekvivalentem CO2 (t) :	0,000
EAN :	4242005035472
Příkon (W) :	1000
Jištění (A) :	10
Napětí (V) :	220-240
Frekvence (Hz) :	50
Aprobační certifikáty :	CE, VDE
Jmenovitá kapacita u standardního programu pro bavlnu s celou náplní bavlny (kg) - 2010/30/EC :	9,0
Standardní program pro bavlnu :	Bavlna suché do skříně
Energetická třída :	A++
Spotřeba energie u standardního programu pro bavlnu s celou náplní - 2010/30/EC :	1,97
Doba trvání standardního programu pro bavlnu s celou náplní (min) :	162
Spotřeba energie u standardního programu pro bavlnu s částečnou náplní - 2010/30/EC (kWh) :	1,16
Doba trvání standardního programu pro bavlnu s částečnou náplní (min) :	104
Vážená roční spotřeba energie - NEW 2010/30/EC (kWh) :	243,0
Vážená doba trvání programu (min) :	129
Průměrná účinnost kondenzace u standardního programu pro bavlnu s celou náplní (%) :	91
Průměrná účinnost kondenzace u standardního programu pro bavlnu s částečnou náplní (%) :	91
Vážená účinnost kondenzace (%) :	91

4 242005 035472

zvláštní příslušenství

WMZ20500 : Podesta s výsuvem
WMZ20600 : Koš na vlnu
WTZ27400 : Spojovací sada s výsuvem
WTZ27410 : Spojovací sada bez výsuvu

BOSCH

Serie | 6 Sušičky

WTWH761BY
SelfCleaning Condenser
kondenzační sušička s tepelným čerpadlem

Naše kondenzační sušička s tepelným čerpadlem, technologií Home Connect a samočisticím kondenzátorem. Velký výkon garantován společně se stále nízkou spotřebou energie ve třídě A++.

- Speed

Spotřeba

- maximální kapacita: 9 kg
- druh sušení: kondenzační
- třída spotřeby energie: A++ v rozsahu tříd energetické účinnosti od A+++ do D
- Roční spotřeba energie 243 kWh na základě 160 cyklů ve standardním programu pro bavlnu s plnou a částečnou náplní a spotřeby v úsporných režimech. Skutečná spotřeba energie bude záviset na způsobu použití spotřebiče.
- spotřeba energie ve standardním programu pro bavlnu s plnou náplní 1.97 kWh a spotřeba energie ve standardním programu pro bavlnu s poloviční náplní 1.16 kWh
- spotřeba energie ve vypnutém stavu 0.1 W a v režimu ponechání v zapnutém stavu 0.1 W
- doba trvání režimu ponechání v zapnutém stavu: 30 min
- Program bavlna suché do skříně používaný při plné a částečné náplni je standardní sušicí program, na který se vztahují informace uvedené na štítku a v informačním listu. Tento program je vhodný pro sušení běžně mokrého bavlněného prádla a je nejefektivnější z hlediska spotřeby energie pro bavlnu.
- vážená délka trvání standarního programu pro bavlnu s plnou a částečnou náplní: 129 min
- délka trvání standardního programu pro bavlnu s plnou náplní 162 min a částečnou náplní 104 min
- třída účinnosti sušení: A na stupnici od G (nejméně účinný) do A (nejúčinnější)
- průměrná účinnost sušení ve standardním programu pro bavlnu s plnou náplní 91 % a průměrná účinnost sušení ve standardním programu pro bavlna s částečnou náplní 91 %
- vážená účinnost sušení ve standardním programu pro bavlnu s plnou a částečnou náplní: 91 %
- hlučnost: 64 dB (A) re 1 pW

Programy

- speciální programy: vlna krátký, mix, sport/fitness, ručníky, přikrývky, peří, časový program teplý, časový program studený, bavlna, snadno udržovatelné, AlergiePlus, jemné, super 40', košile/halenky

Speciální funkce a nastavení

- Home Connect: vzdálená správa a ovládání, energetické řízení fotovoltaiky
- cyklus načechrávání: 120 min na konci programu (lze kdykoliv během sušení přerušit a prádlo vyjmout)
- TouchControl tlačítka: šetrný, akustický signál, start/pauza, stupeň usušení, dětská pojistka 3 s, cyklus načechrávání 60 min, cyklus načechrávání 120 min, moje oblíbené, odložený start, odložení ukončení až o 24 hod.
- akustický signál ukončení programu

Komfort a bezpečnost

- samočisticí kondenzátor
- vnitřní LED osvětlení bubnu
- technologie AutoDry
- velký dotykový LED displej s tlačítky: šetrný, akustický signál, odložení ukončení, start/pauza, stupeň usušení, dětská pojistka 3 s, cyklus načechrávání 60 min, cyklus načechrávání 120 min, moje oblíbené
- otočný volič programů s integrovaným tlačítkem zap./vyp.
- systém šetrného sušení SensitiveDrying: velký nerezový buben se speciální strukturou a unašeči s měkkým povrchem pro jemnou péči o prádlo
- AntiVibration Design: zaručuje vyšší stabilitu a tišší chod při praní a odstřeďování
- dětská pojistka proti otevření dvířek
- signál na konci programu
- skleněná dvířka s rámem v barvě stříbrnočerná, šedá
- komfortní zámek dveří
- vypouštěcí sada pro odvod kondenzátu

Technické informace

- rozměry (V x Š x H): 84,2 cm x 59,7 cm x 59,9 cm
- ergonomicky nakloněný ovládací panel, možnost podstavby při výšce niky 85 cm

Serie | 6 Sušičky

WTWH761BY

SelfCleaning Condenser
kondenzační sušička s tepelným čerpadlem

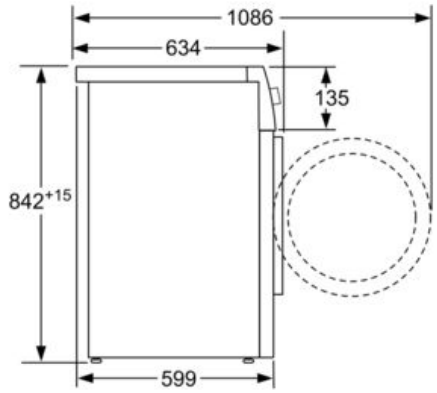

rozměry v mm

rozměry v mm